Gebrauchsanweisungen
51 1877/00
D1
(D,F,I,NL)
51 1908/00
N1
(N)

51 0703/00
D1
Einbauanleitung
(D, F, GB, I, NL)

51 2100/02
Tips und Rezepte
D1
(D)

02 1267/02
Befestigungssatz

Sonderzubehör
Blatt 16

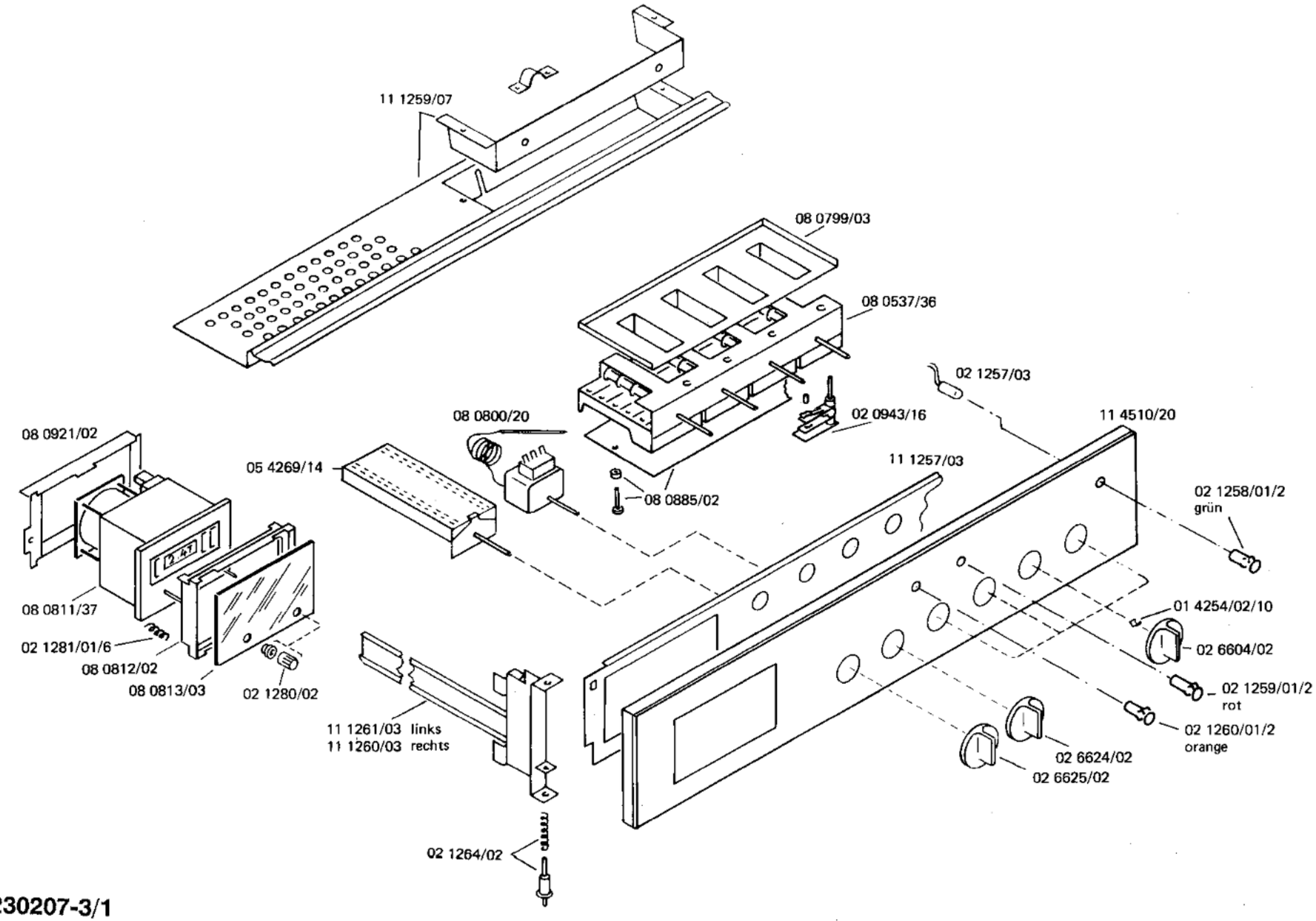

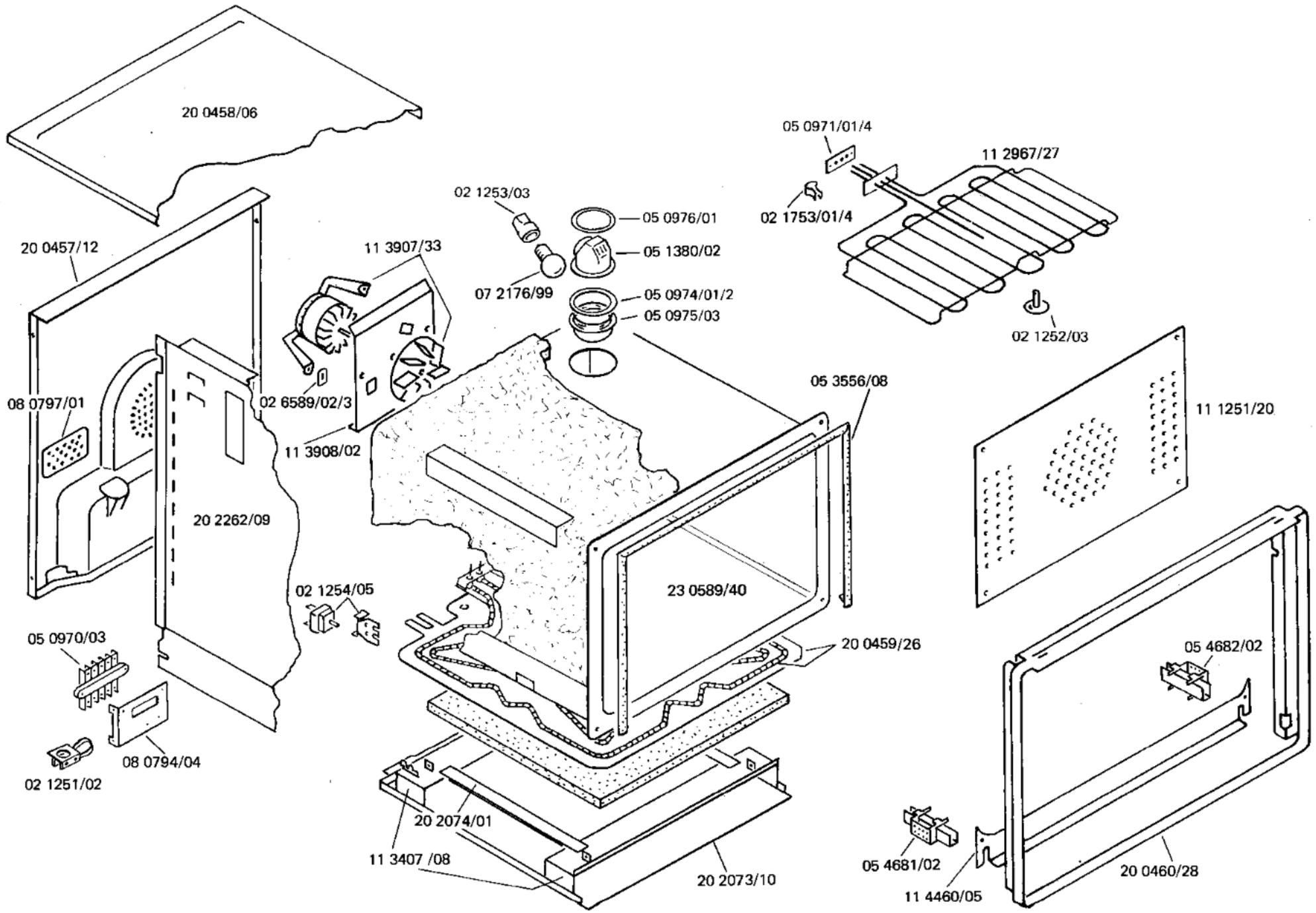
20 0458/06
20 0457/12
08 0797/01
20 2262/09
05 0970/03
08 0794/04
02 1251/02
11 3907/33
02 6589/02/3
11 3908/02
02 1254/05
02 1253/03
07 2176/99
05 0976/01
05 1380/02
05 0974/01/2
05 0975/03
05 3556/08
23 0589/40
20 0459/26
20 2074/01
11 3407 /08
20 2073/10
05 0971/01/4
02 1753/01/4
11 2967/27
02 1252/03
11 1251/20
05 4682/02
05 4681/02
11 4460/05
20 0460/28

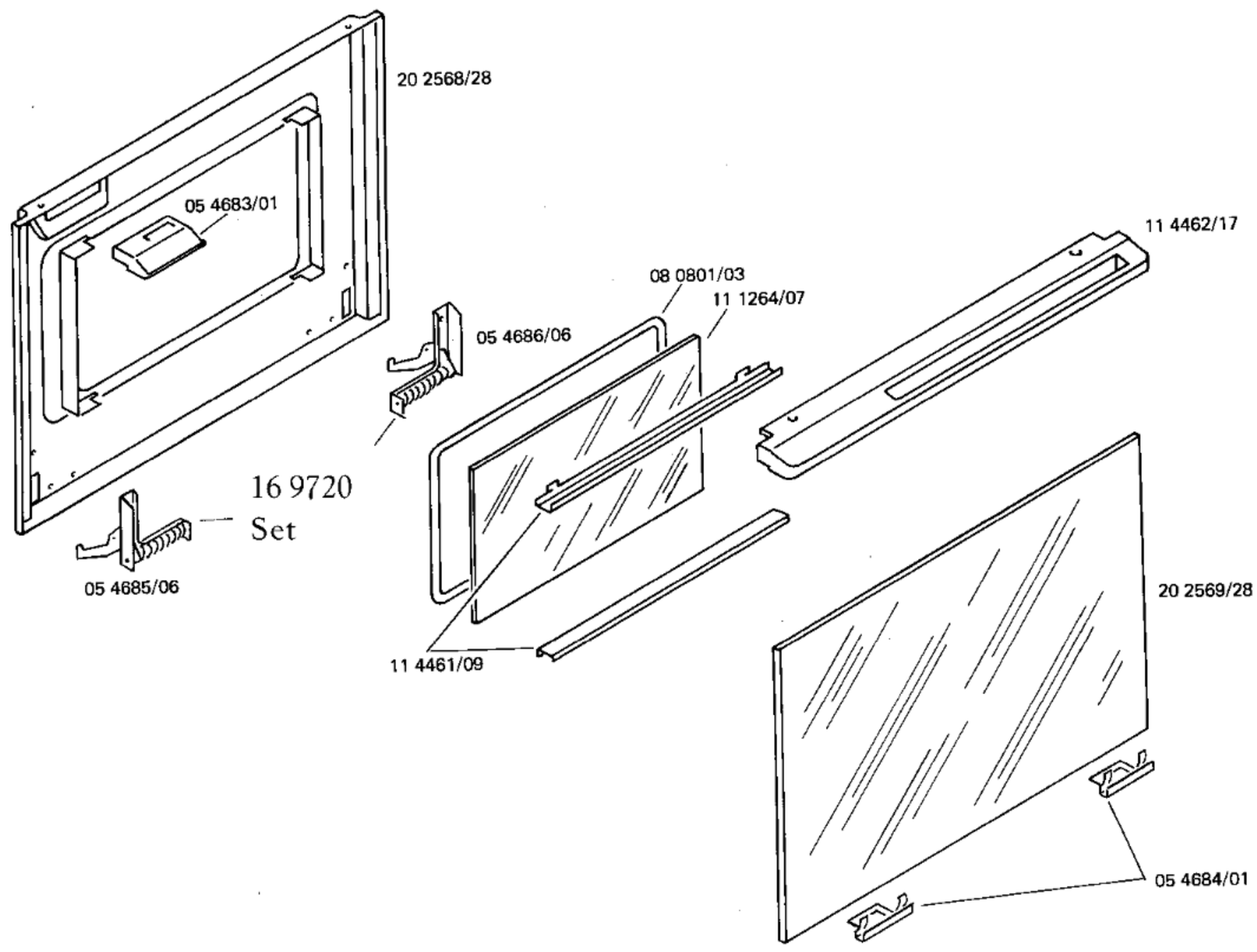
20 2568/28
05 4683/01
11 4462/17
08 0801/03
11 1264/07
05 4686/06
16 9720
Set
05 4685/06
20 2569/28
11 4461/09
05 4684/01