LADY 160 – SN 1600,EU1
LADY 160 – SN 160041,I1 ab FD 6605 bis FD 6701

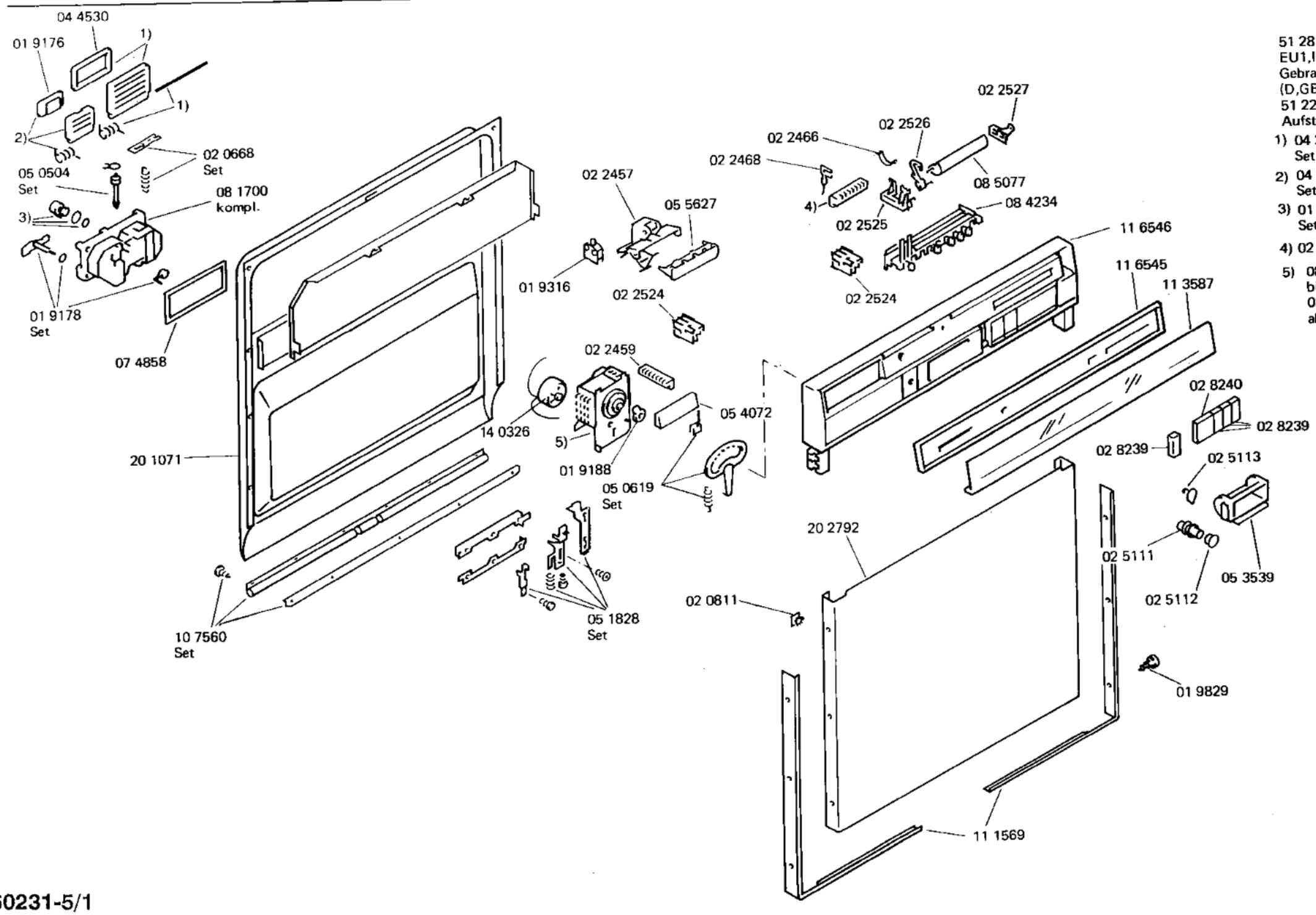

51 2818
EU1,I1
Gebrauchsanweisung
(D,GB,F,I,NL,P)
51 2277
Aufstellanleitung

1) 04 2085
Set

2) 04 2105
Set

3) 01 9177
Set

4) 02 2459

5) 08 4059
bis FD 6604
08 5079
ab FD 6605

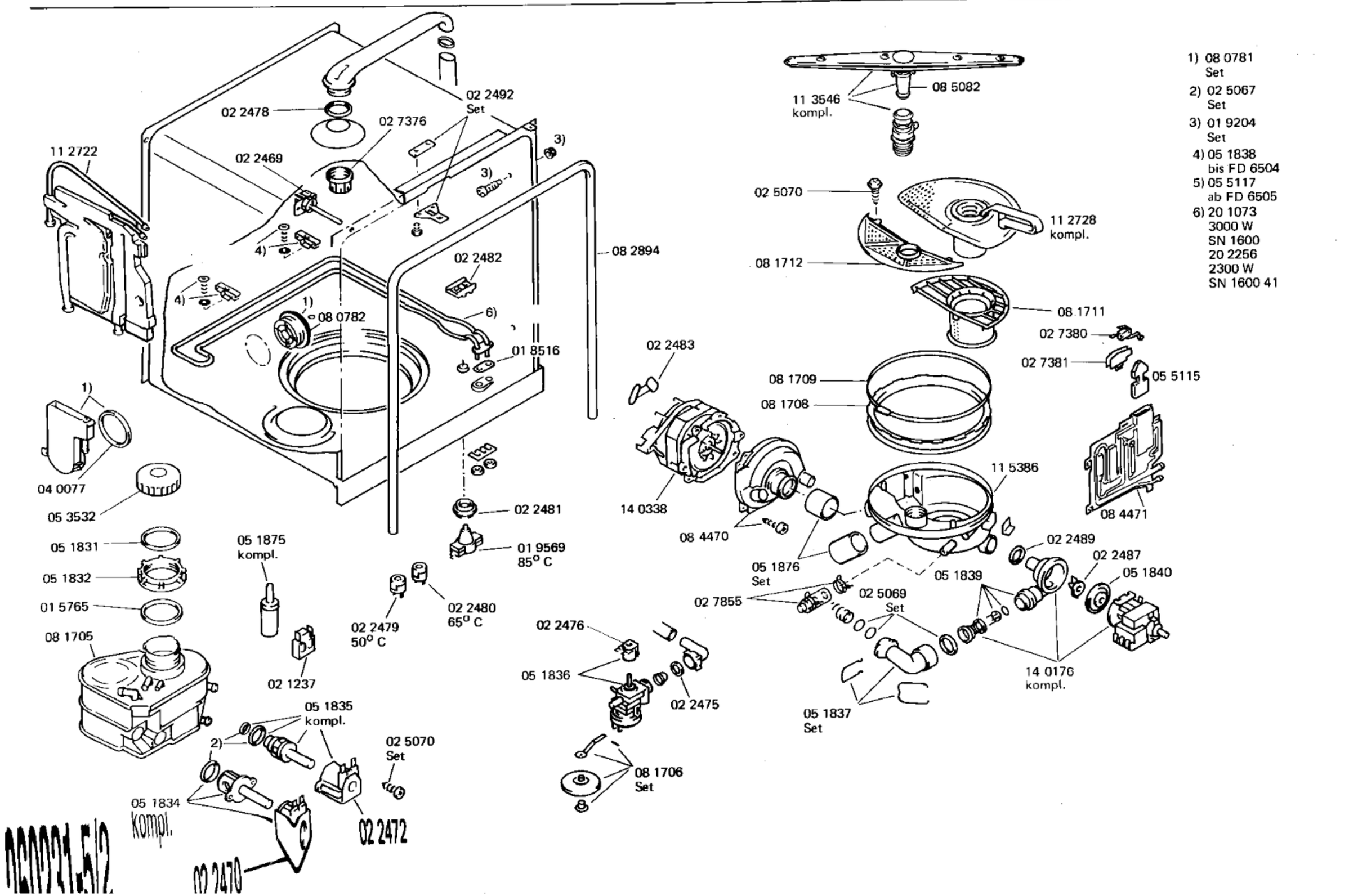
02 2478
02 7376
02 2492
Set
11 2722
02 2469
3)
3)
4)
4)
02 2482
08 2894
1)
08 0782
6)
01 8516
02 2483
1)
04 0077
05 3532
02 2481
01 9569
85° C
05 1831
05 1832
01 5765
08 1705
05 1875
kompl.
02 2479
50° C
02 2480
65° C
02 1237
02 2476
05 1836
02 2475
05 1835
kompl.
2)
02 5070
Set
05 1834
kompl.
02 2472
02 2470
08 1706
Set
11 3546
kompl.
08 5082
02 5070
11 2728
kompl.
08 1712
08 1711
02 7380
02 7381
05 5115
08 1709
08 1708
14 0338
08 4470
11 5386
08 4471
05 1876
Set
02 7855
02 5069
Set
05 1839
02 2489
02 2487
05 1840
14 0176
kompl.
05 1837
Set
1) 08 0781
Set
2) 02 5067
Set
3) 01 9204
Set
4) 05 1838
bis FD 6504
5) 05 5117
ab FD 6505
6) 20 1073
3000 W
SN 1600
20 2256
2300 W
SN 1600 41

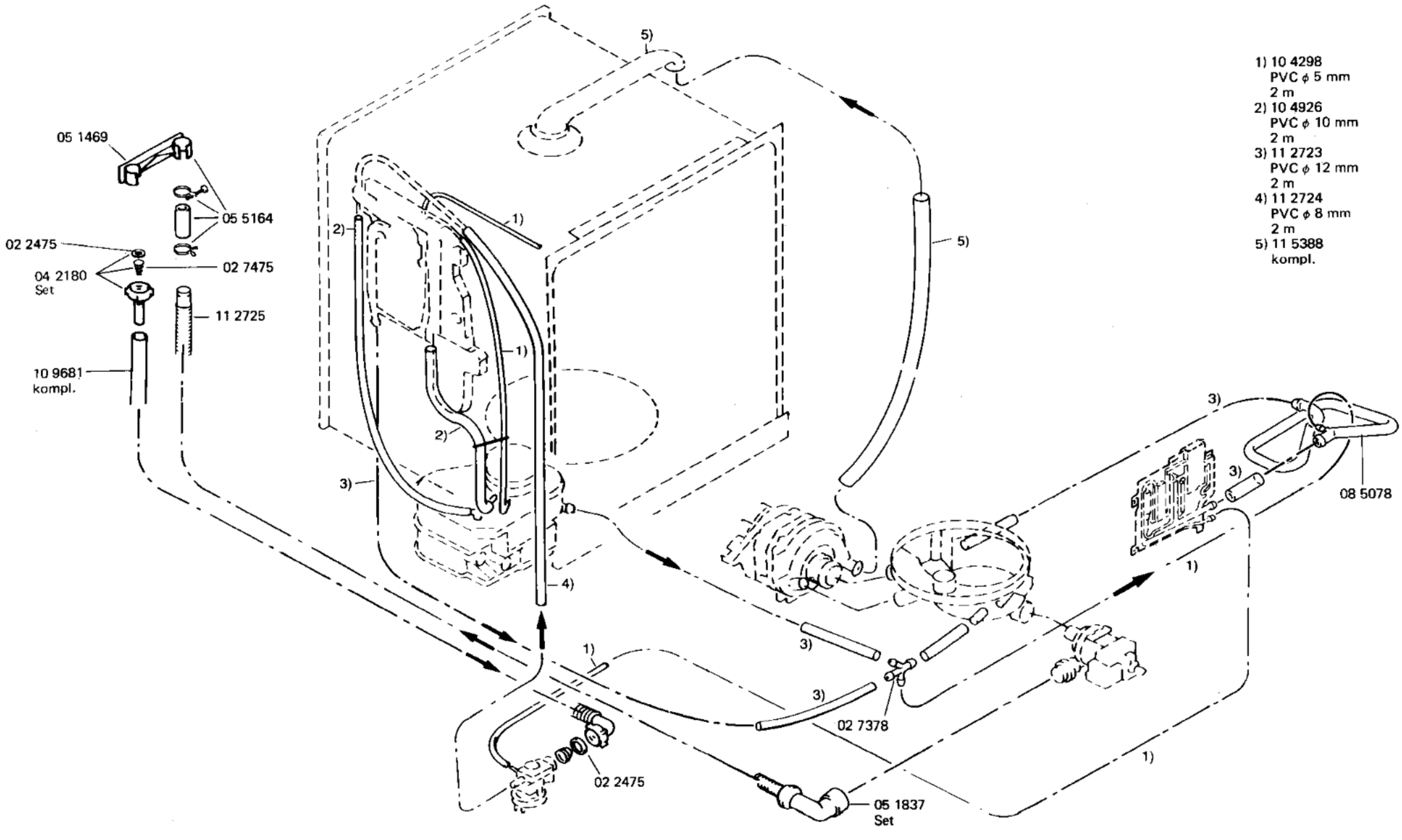

1) 10 4298
PVC ϕ 5 mm
2 m
2) 10 4926
PVC ϕ 10 mm
2 m
3) 11 2723
PVC ϕ 12 mm
2 m
4) 11 2724
PVC ϕ 8 mm
2 m
5) 11 5388
kompl.

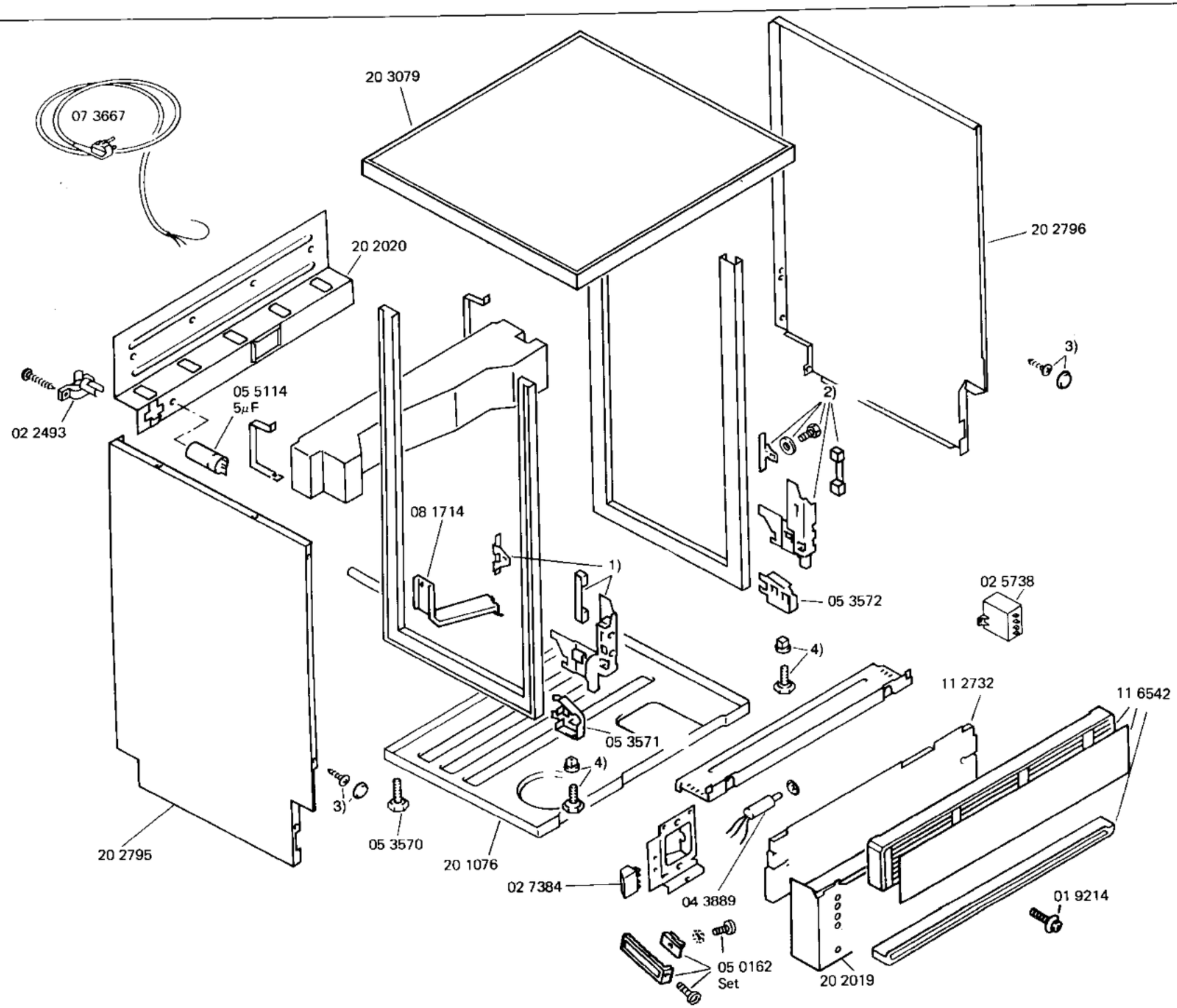

1) 08 2970
2) 08 2971
3) 01 3861
Set
4) 02 7386

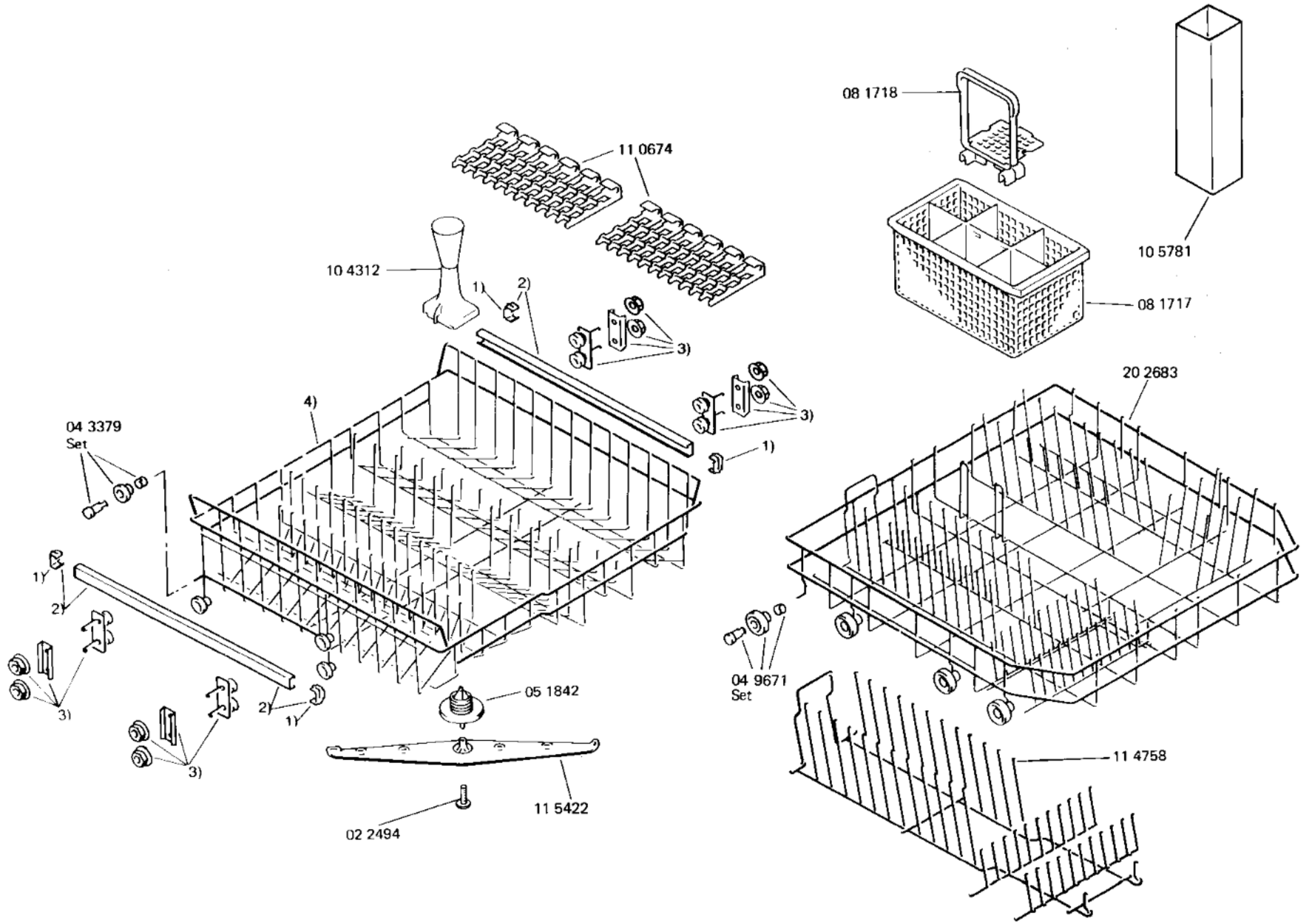
1) 01 9202
2) 11 0668
Set
3) 05 1287
Set
4) 20 1970
SN 1600
20 2631
SN 1600 41
08 1718
11 0674
10 5781
10 4312
08 1717
1)
2)
3)
20 2683
4)
04 3379
Set
04 9671
Set
05 1842
11 4758
11 5422
02 2494