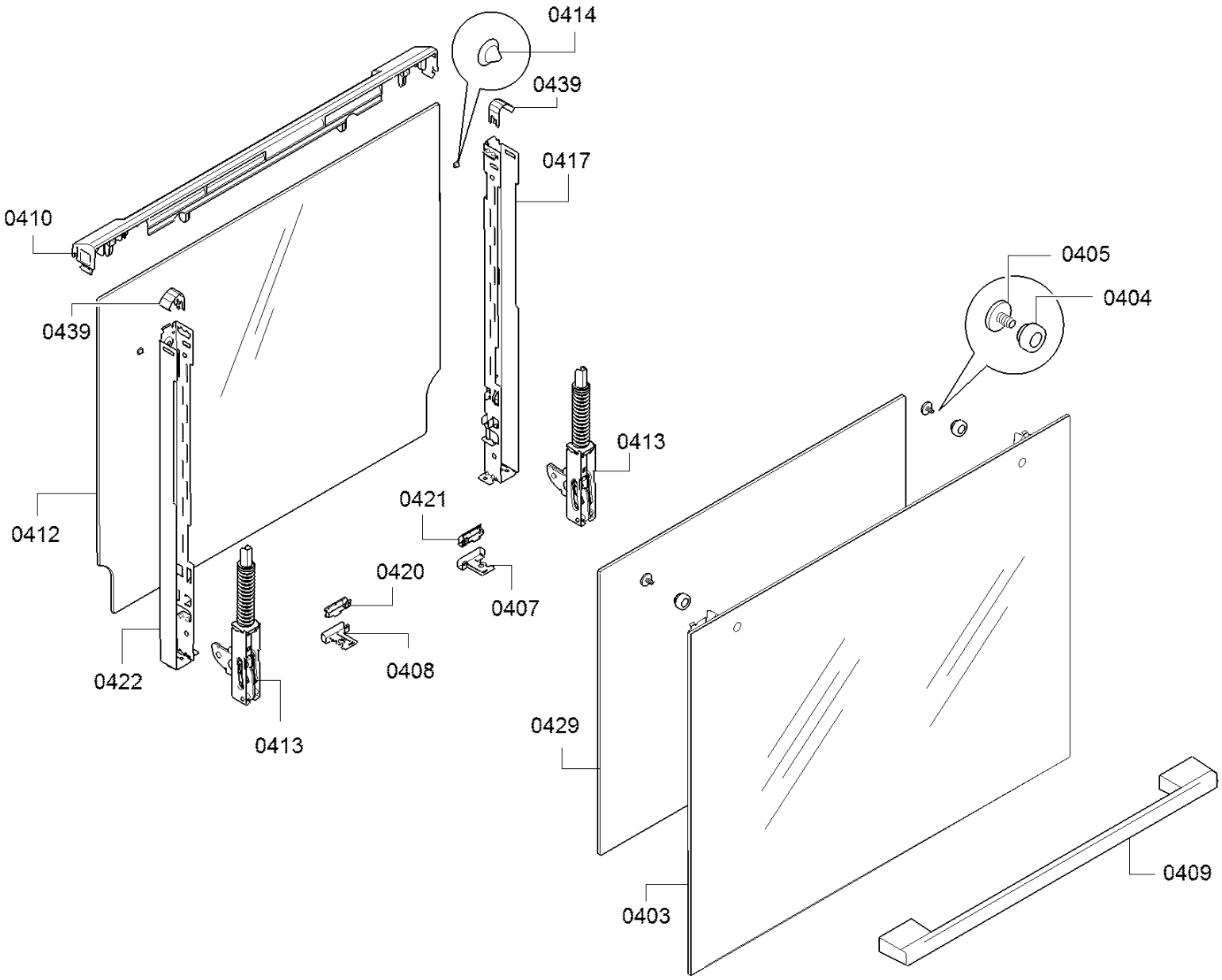
0414
0439
0417
0410
0405
0404
0439
0413
0421
0412
0420
0407
0408
0422
0413
0429
0409
0403