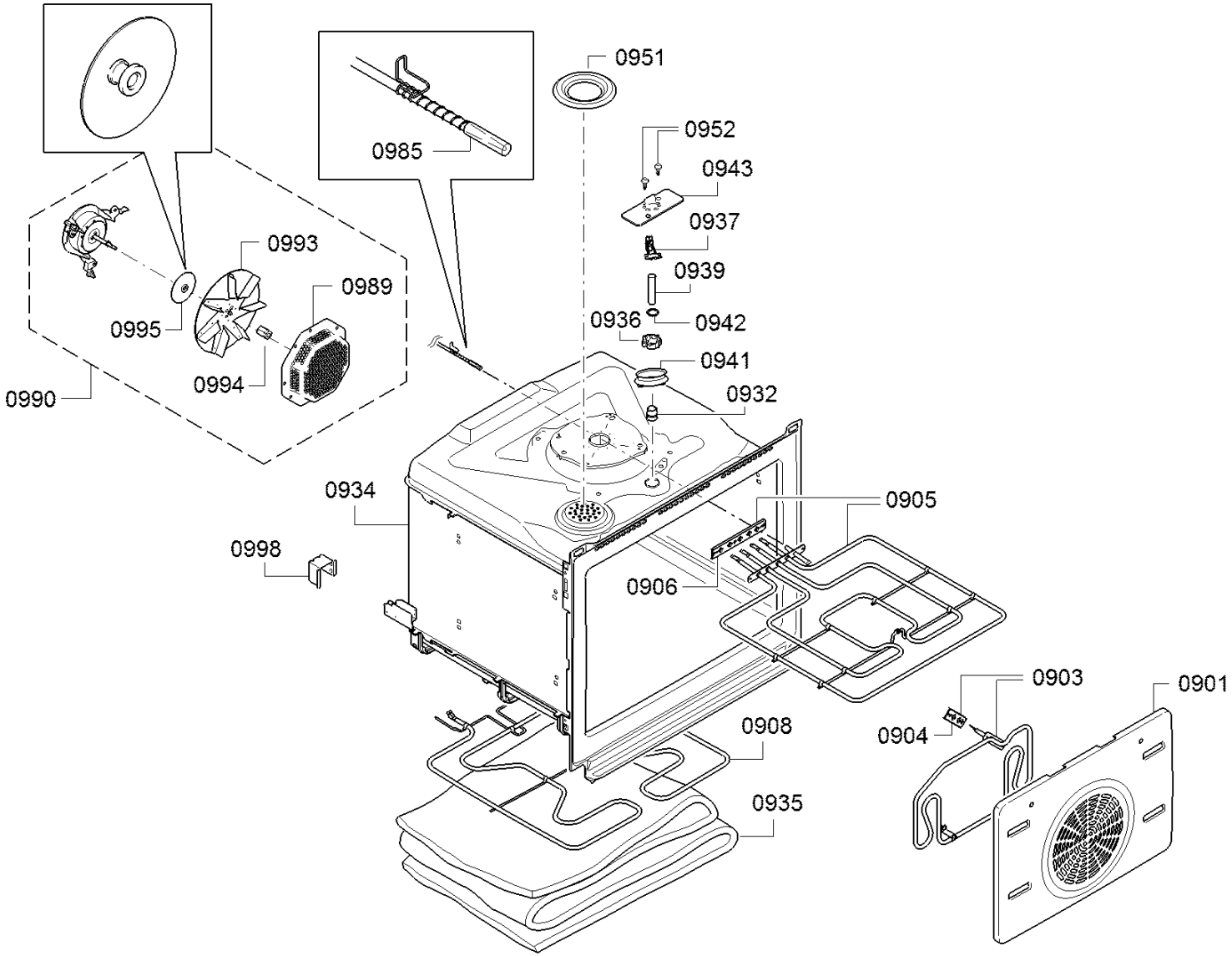
0951
0952
0943
0937
0939
0936
0942
0941
0932
0985
0993
0989
0995
0994
0990
0934
0998
0905
0906
0903
0901
0904
0908
0935