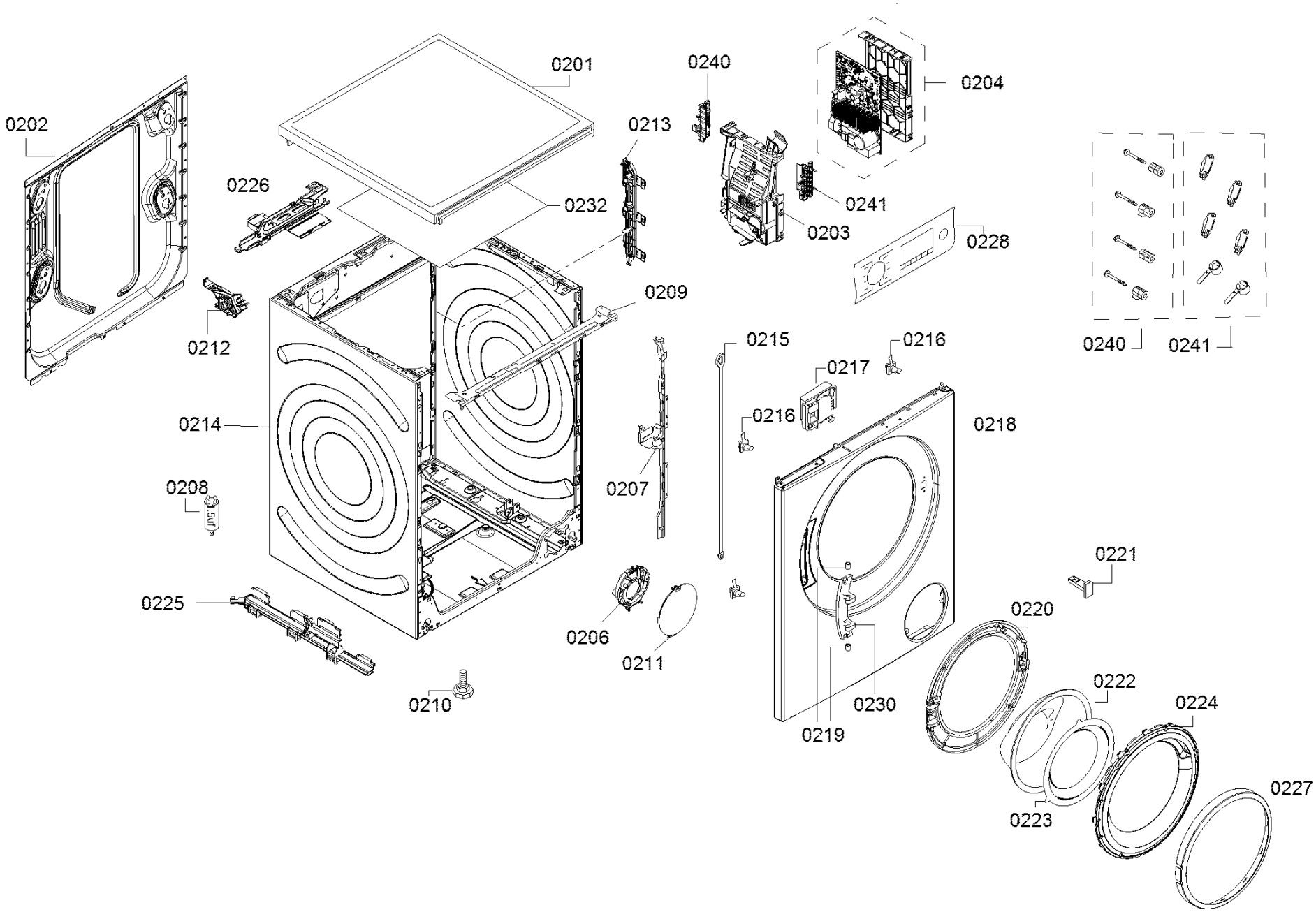
0201
0240
0204
0202
0213
0226
0232
0241
0203
0228
0209
0212
0215
0216
0217
0240
0241
0214
0216
0218
0208
0207
0221
0225
0220
0206
0211
0222
0210
0230
0224
0219
0227
0223