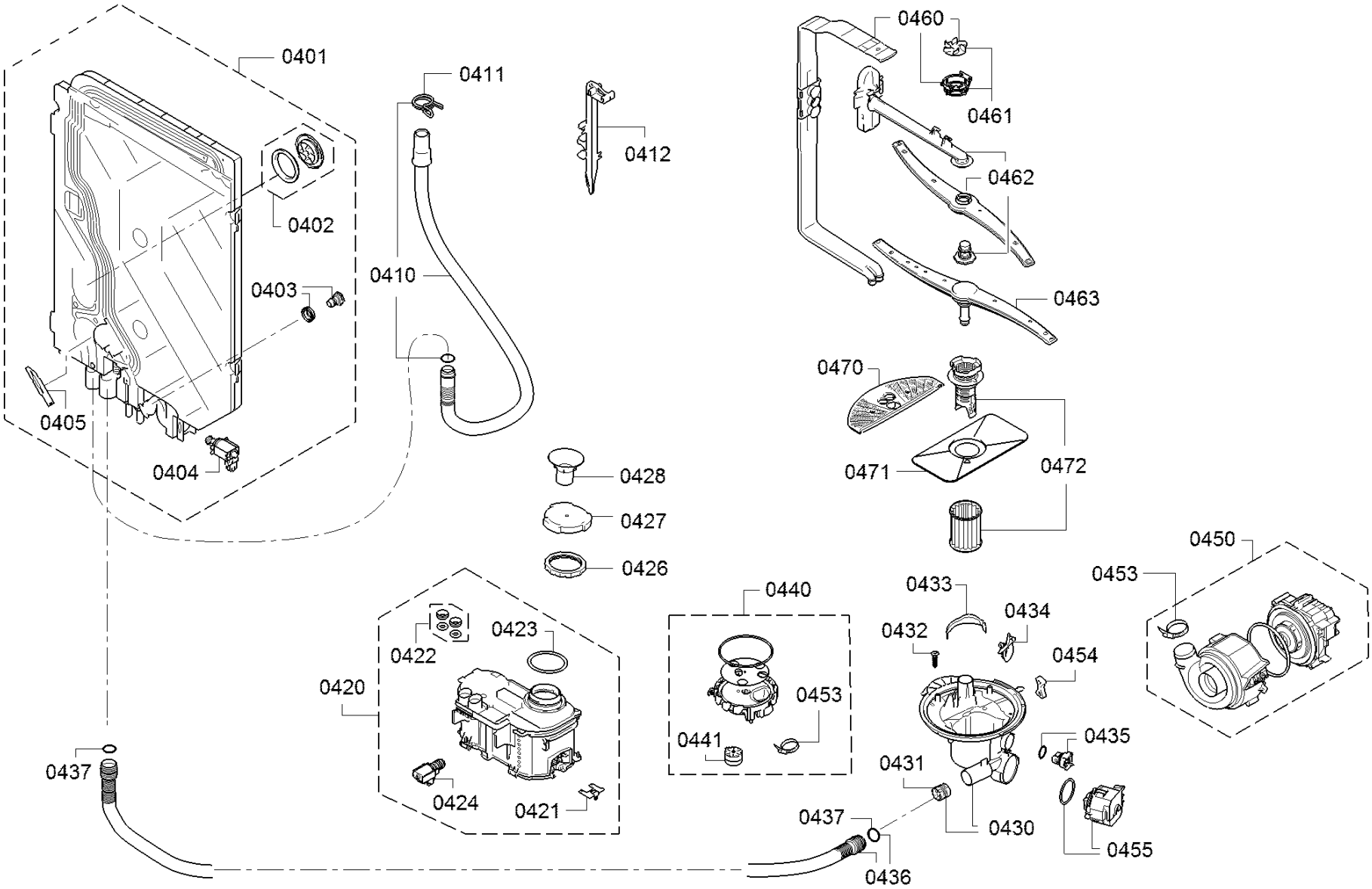
0401
0402
0403
0404
0405
0410
0411
0412
0420
0421
0422
0423
0424
0426
0427
0428
0430
0431
0432
0433
0434
0435
0436
0437
0440
0441
0450
0453
0454
0455
0460
0461
0462
0463
0470
0471
0472