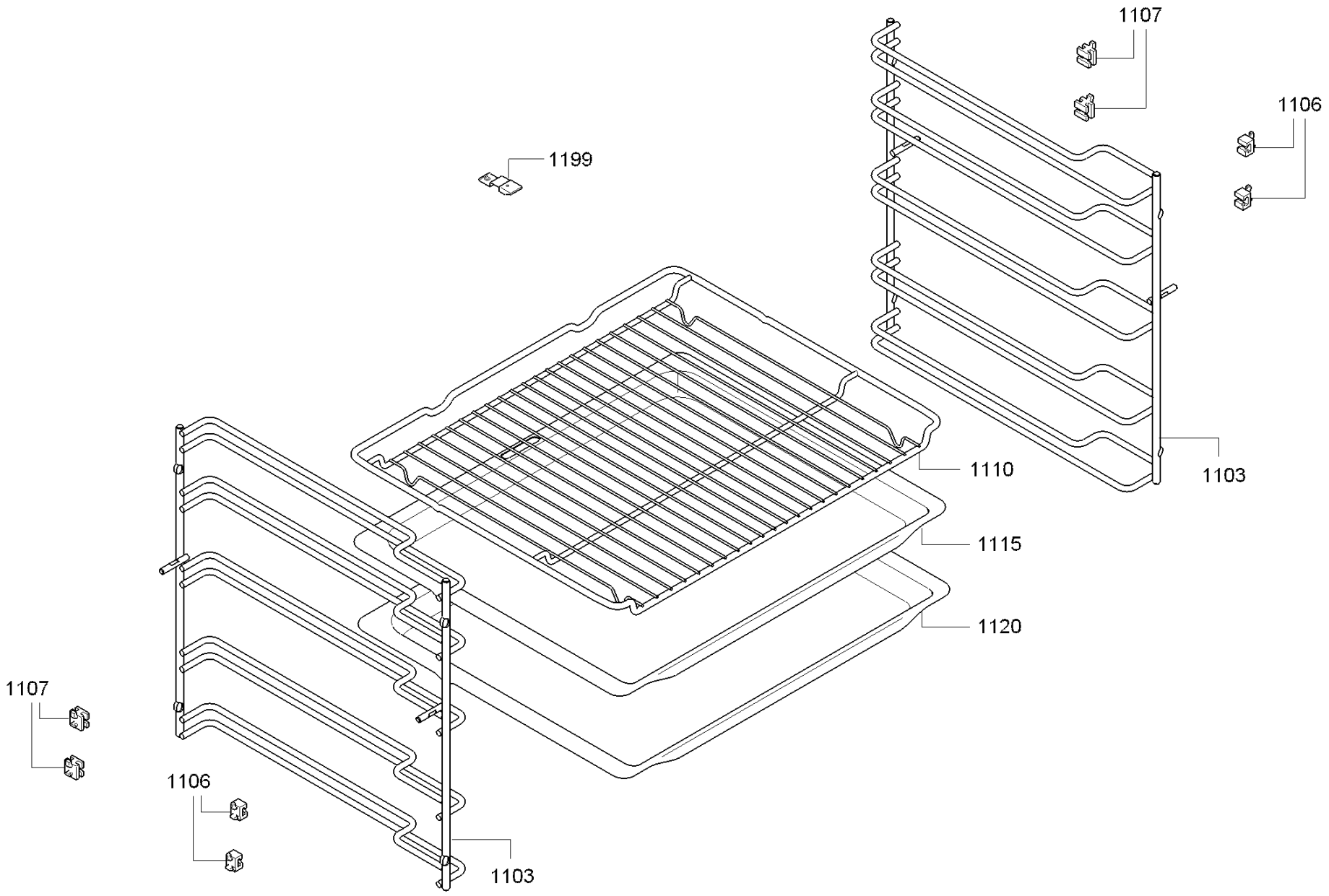
1107
1106
1199
1110
1103
1115
1120
1107
1106
1103