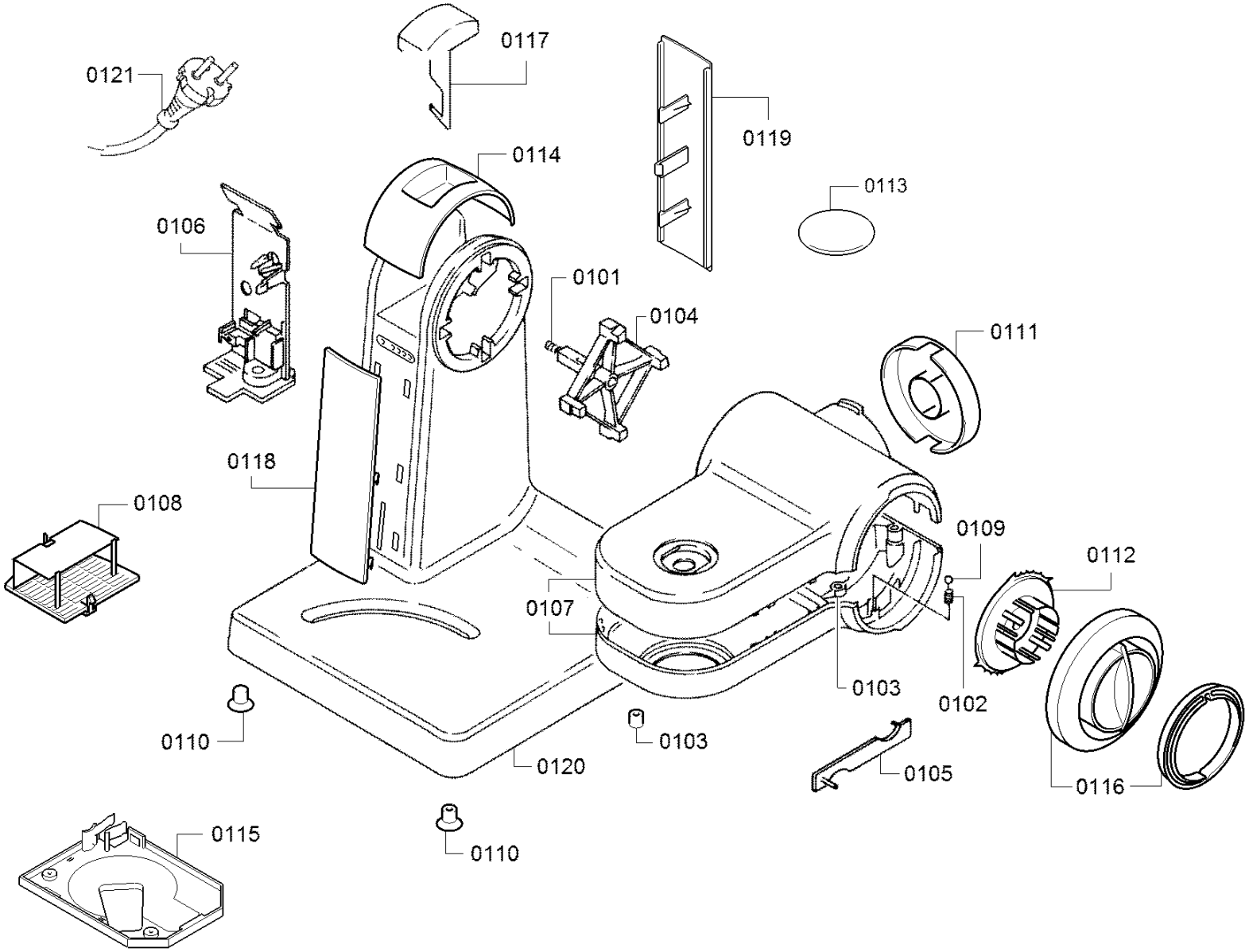
0117
0121
0119
0114
0113
0106
0101
0104
0111
0118
0108
0109
0112
0107
0103
0102
0110
0103
0120
0105
0116
0115
0110