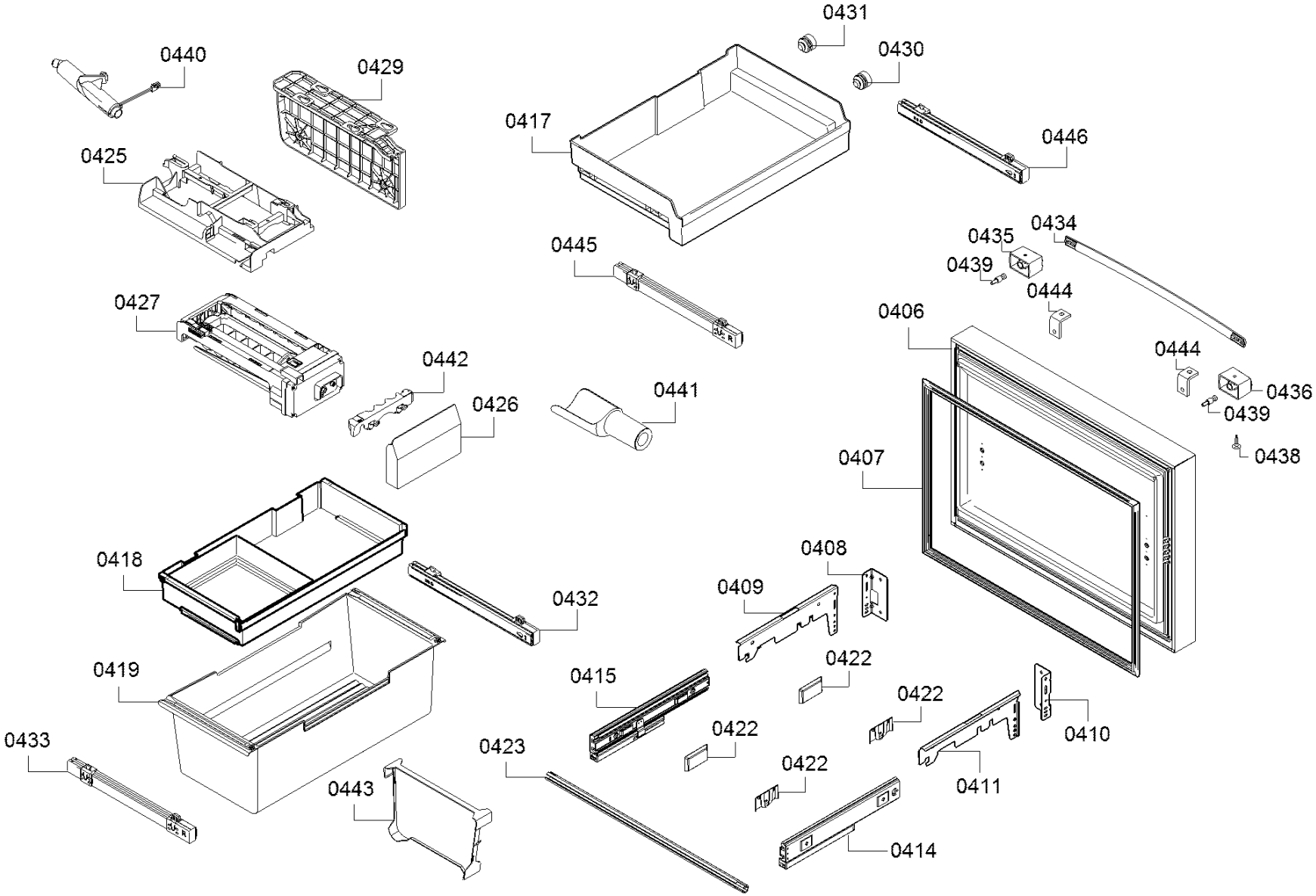
0431
0430
0440
0429
0417
0446
0425
0434
0435
0445
0439
0444
0427
0406
0444
0442
0436
0441
0426
0439
0438
0407
0418
0408
0409
0432
0422
0419
0415
0422
0410
0422
0433
0423
0411
0443
0414