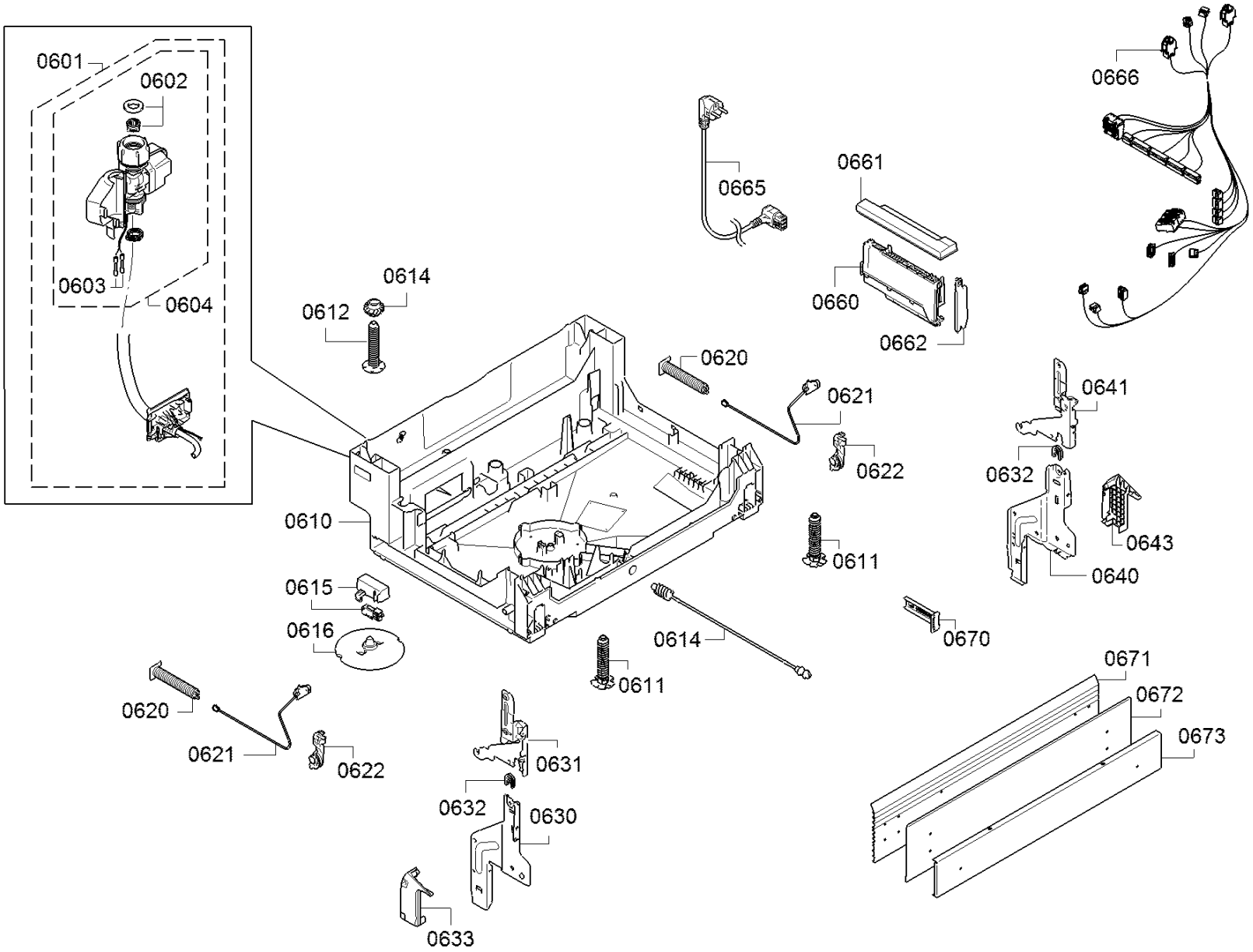
0601
0602
0603
0604
0614
0612
0610
0615
0616
0620
0621
0622
0611
0614
0611
0620
0621
0622
0631
0632
0630
0633
0665
0661
0660
0662
0666
0641
0632
0643
0640
0670
0671
0672
0673