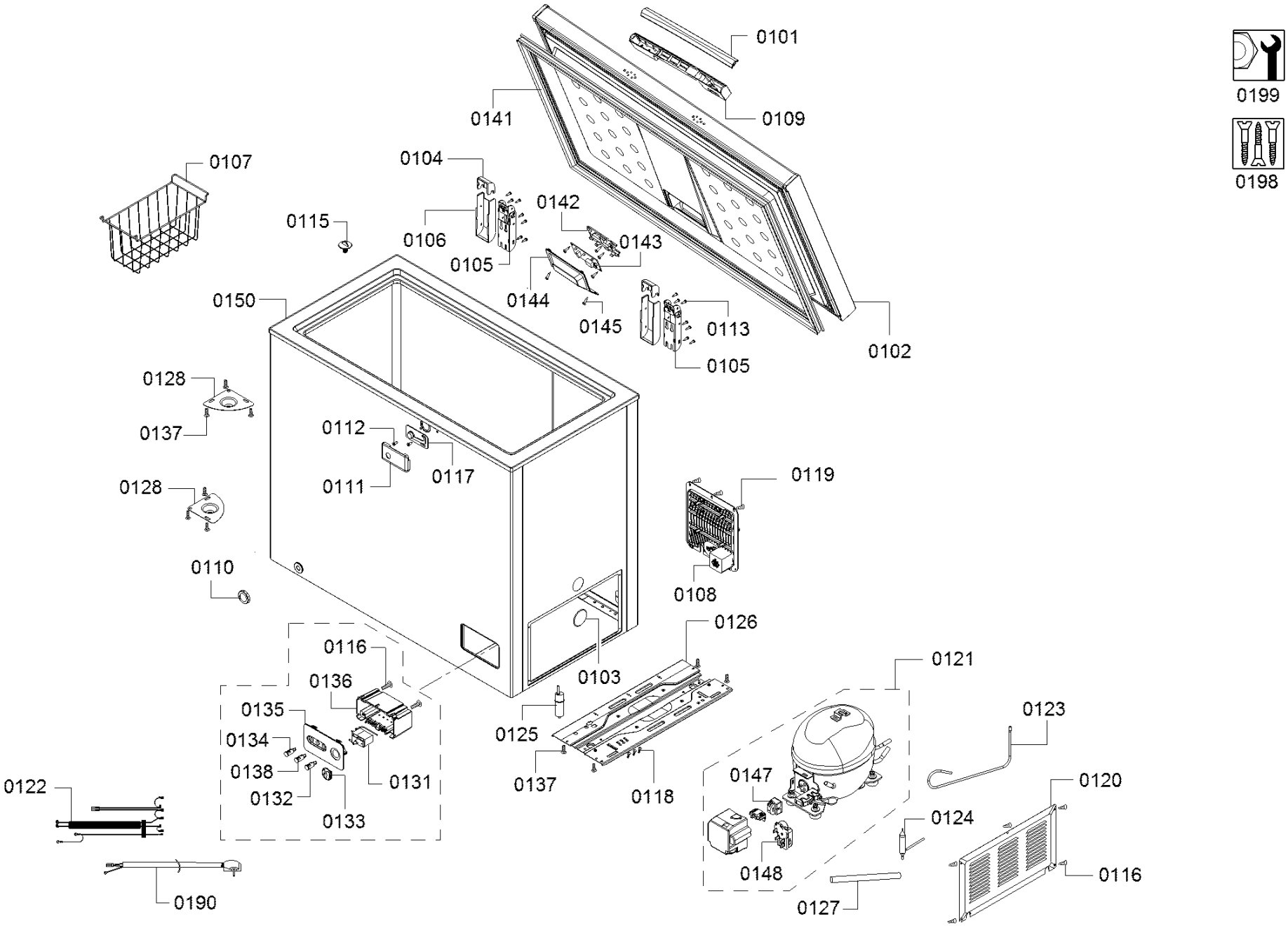
0101
0109
0141
0199
0198
0107
0104
0142
0115
0106
0143
0105
0144
0150
0145
0113
0102
0105
0128
0137
0112
0117
0111
0128
0119
0110
0108
0126
0116
0121
0136
0103
0135
0123
0134
0125
0138
0131
0137
0118
0147
0120
0122
0132
0133
0124
0148
0116
0127
0190