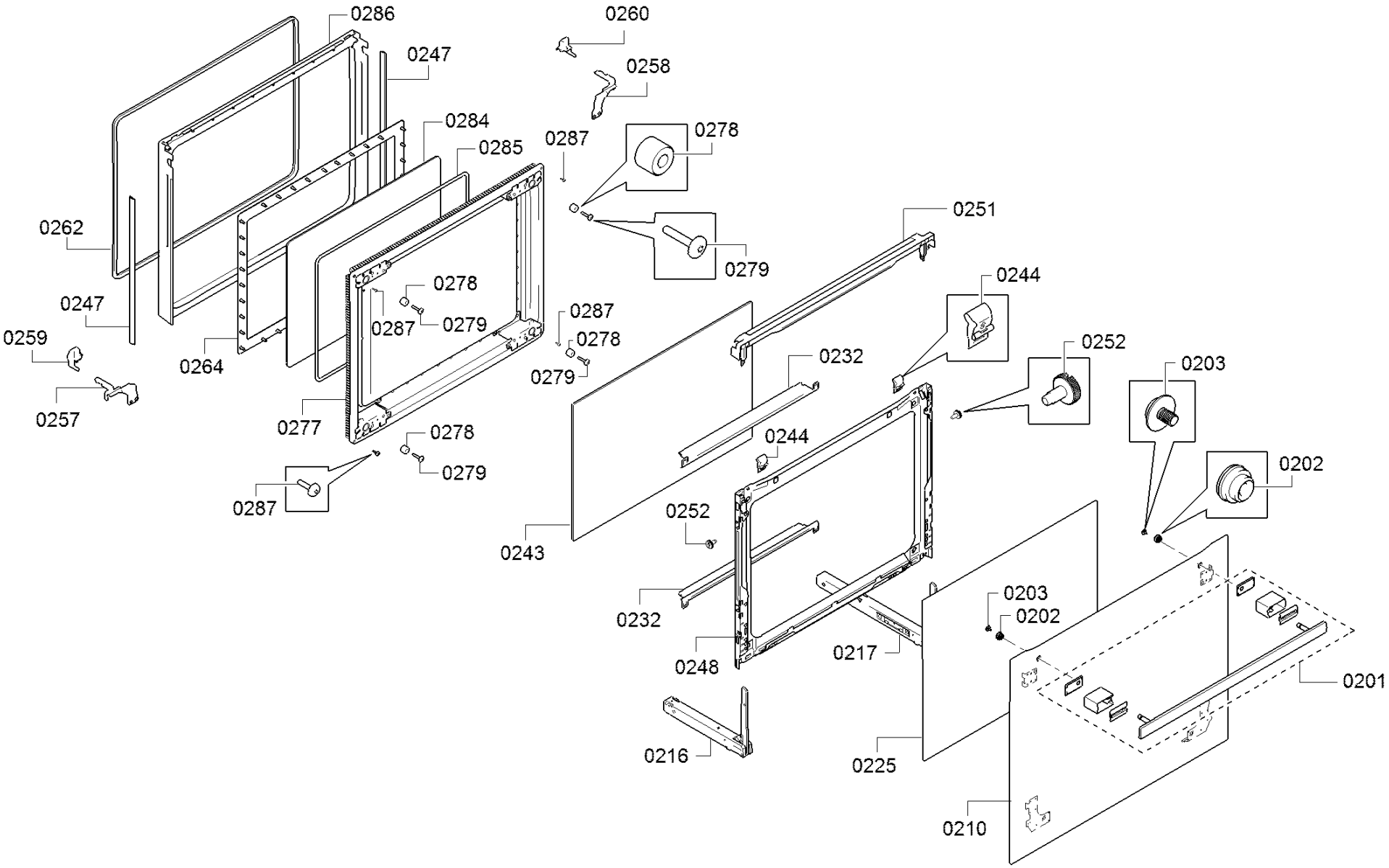
0286
0247
0260
0258
0284
0285
0287
0278
0262
0279
0251
0244
0278
0247
0287
0279
0287
0278
0259
0279
0232
0252
0203
0264
0257
0277
0278
0244
0202
0279
0287
0252
0243
0232
0203
0202
0248
0217
0201
0216
0225
0210