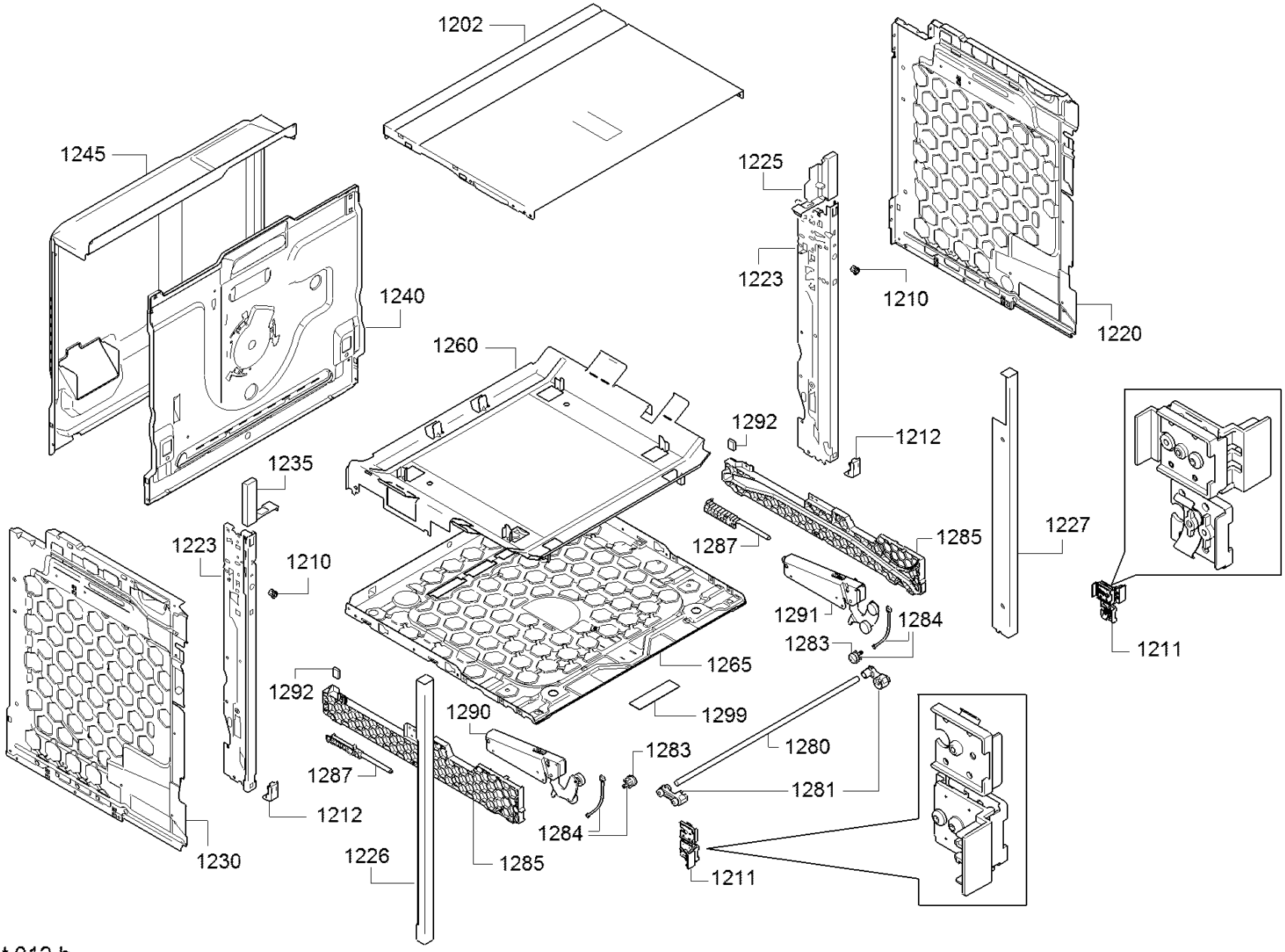
1202
1245
1225
1223
1210
1220
1240
1260
1292
1212
1235
1223
1210
1287
1285
1227
1291
1284
1283
1211
1265
1292
1299
1290
1280
1283
1287
1281
1212
1284
1230
1226
1285
1211