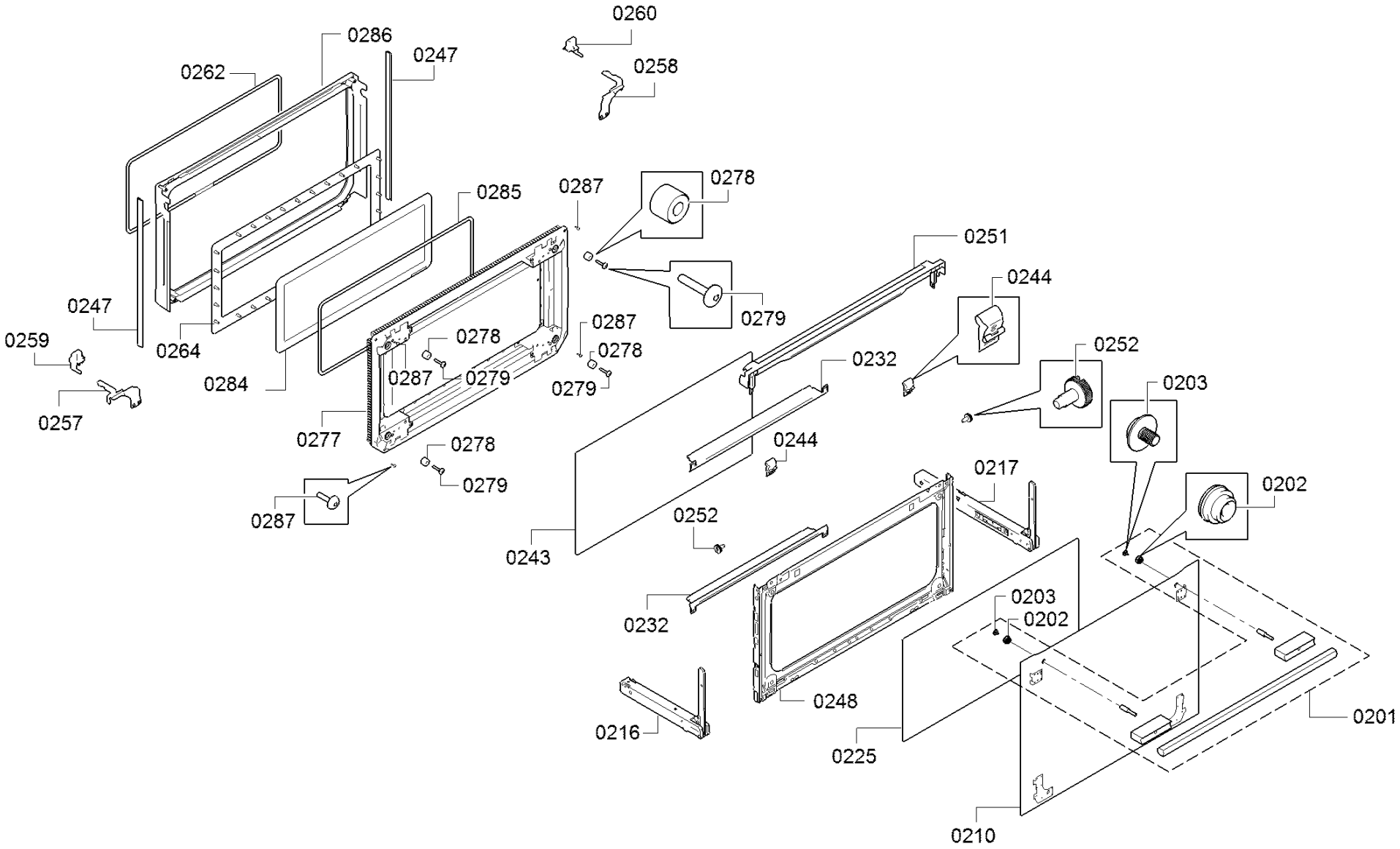
0260
0286
0247
0262
0258
0278
0287
0285
0251
0244
0279
0247
0287
0259
0278
0264
0278
0232
0252
0284
0287
0279
0279
0203
0257
0277
0244
0278
0217
0202
0279
0287
0252
0243
0203
0232
0202
0248
0216
0201
0225
0210