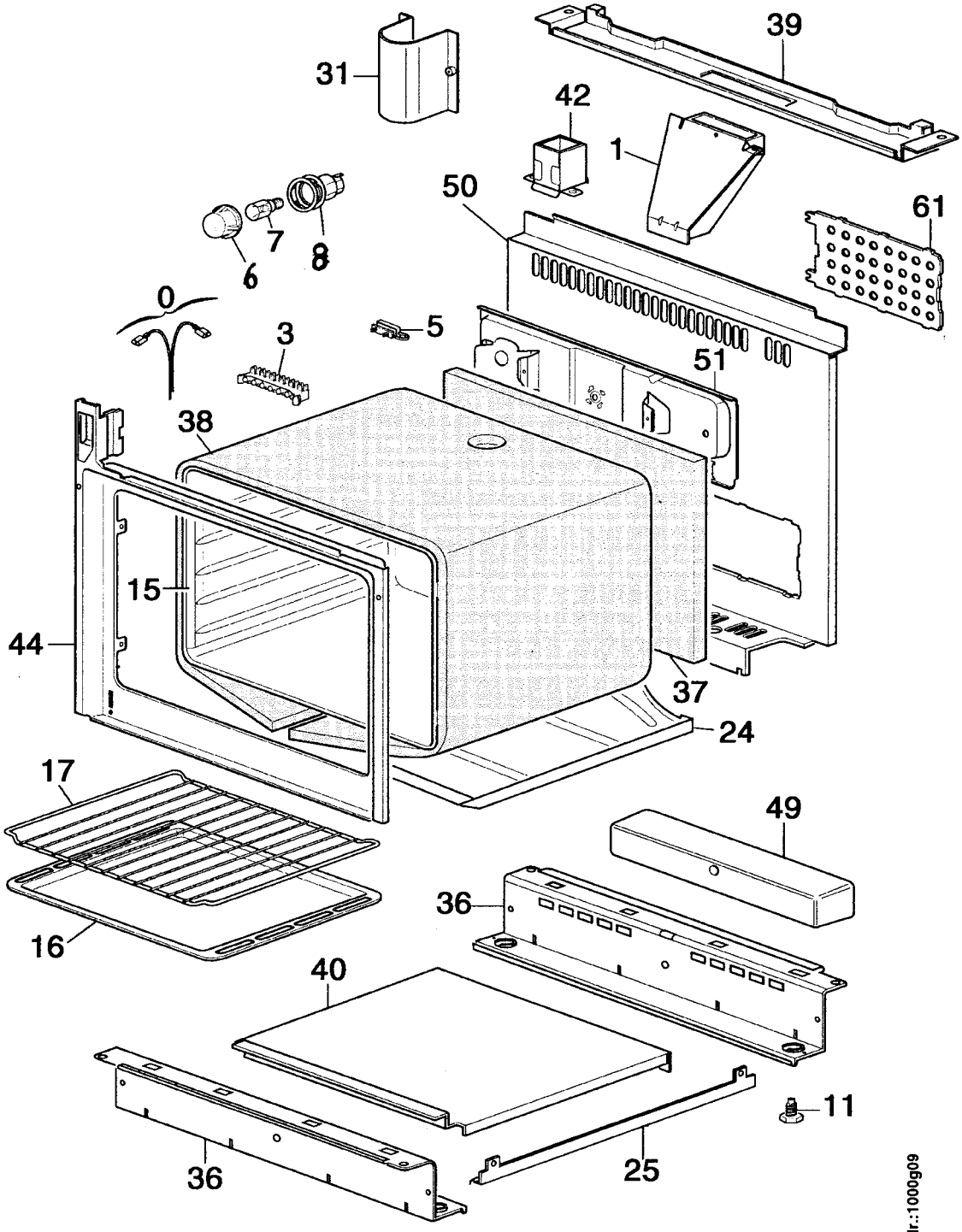

losionszeichnungs Nr.:1000g09
ber of picture

NRGSSTEb1