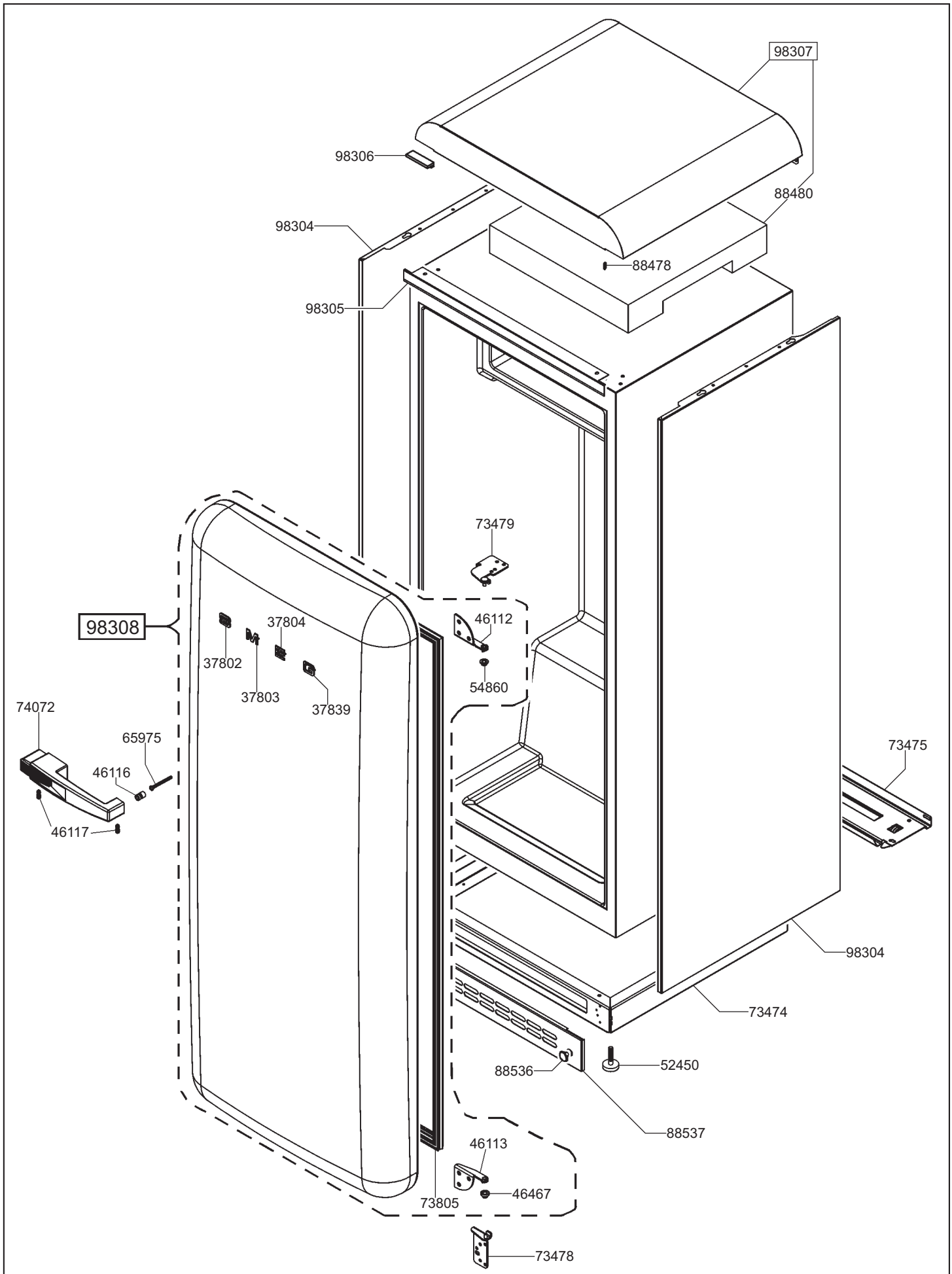


| smeg S.p.A | FORM. A4 | LA RIPRODUZIONE O LA CESSIONE DEL PRESENTE DISEGNO DEVONO ESSERE AUTORIZZATE DALLA "SMEG" SPA<br>ANY REPRODUCTION OR TRANSFER OF THE PRESENT DRAWING MUST BE AUTHORIZED BY "SMEG" SPA | MODELLO - MODEL<br>FAB28RBA1 | CODICE - ART.NO.<br>751676 - A | VERSIONE - EDITING<br>01 del 13.09.2012 |
|---|---|---|---|---|---|

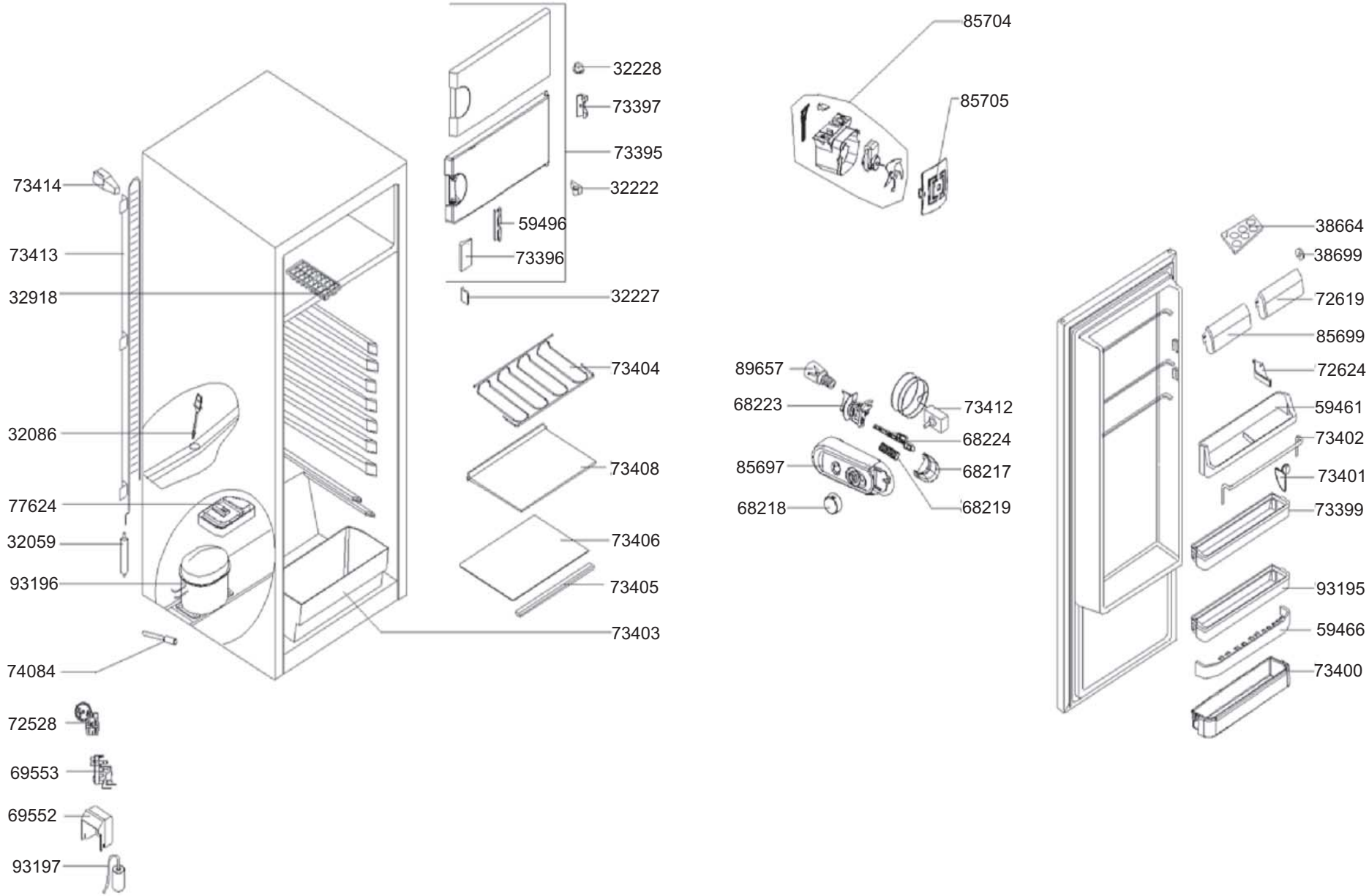


smeg S.p.A

FORM. A4

LA RIPRODUZIONE O LA CESSIONE DEL PRESENTE DISEGNO DEVONO ESSERE AUTORIZZATE DALLA "SMEG" SPA
ANY REPRODUCTION OR TRANSFER OF THE PRESENT DRAWING MUST BE AUTHORIZED BY "SMEG" SPA

| MODELLO - MODEL | CODICE - ART.NO. | VERSIONE - EDITING |
|---|---|---|
| FAB28RBA1 | 751462 - B | 01 del 21.06.2011 |