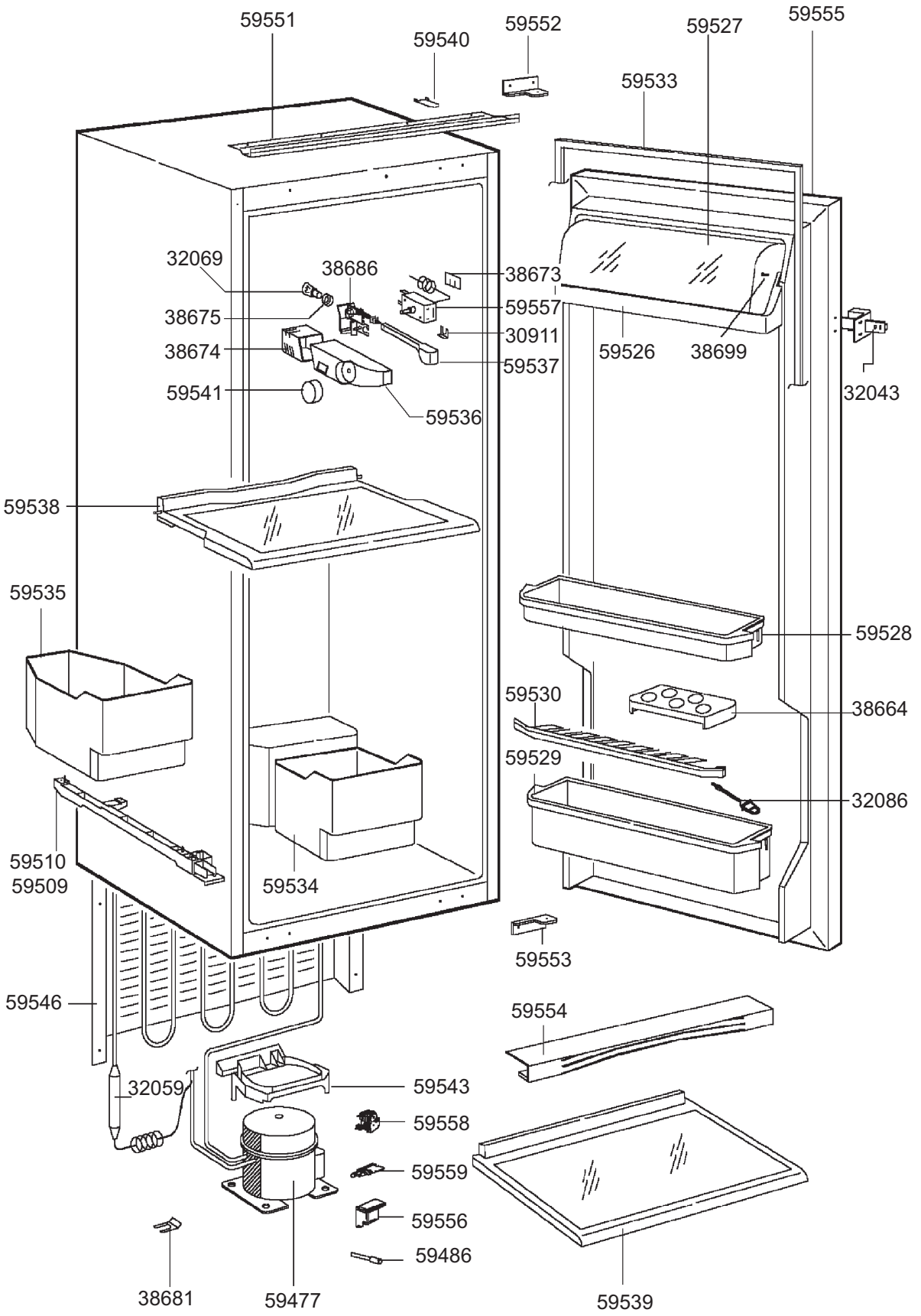

smeg S.p.A Via Circonvallazione Nord, 36 42016 Guastalla (RE)	mm FORM. A4	LA RIPRODUZIONE O LA CESSIONE DEL PRESENTE DISEGNO DEVONO ESSERE AUTORIZZATE DALLA "SMEG" SPA ANY REPRODUCTION OR TRANSFER OF THE PRESENT DRAWING MUST BE AUTHORIZED BY "SMEG" SPA	MODELLO - MODEL FR220A	CODICE - ART.NO. 750718 - A	VERSIONE - EDITING 01 del 09.02.2004

SCHEMA FUNZIONALE E CABLAGGIO

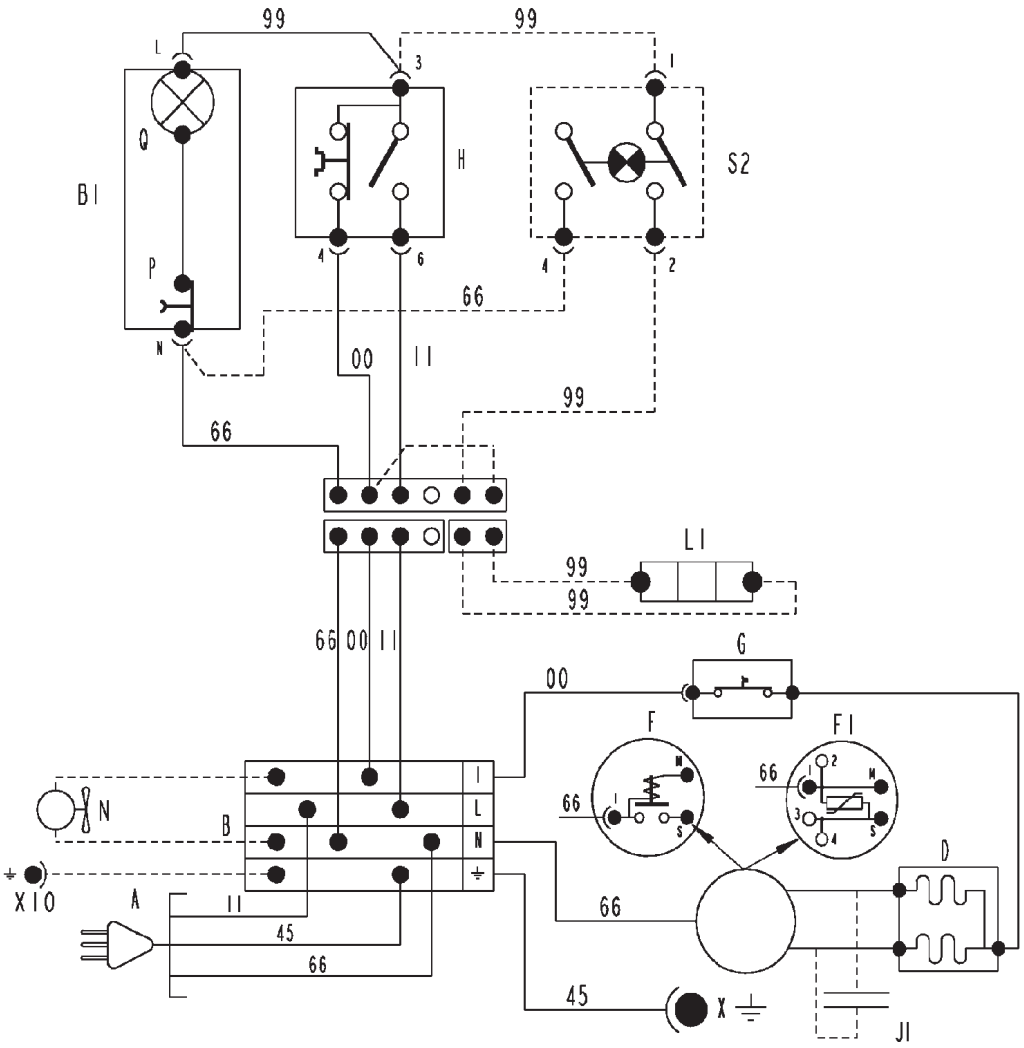

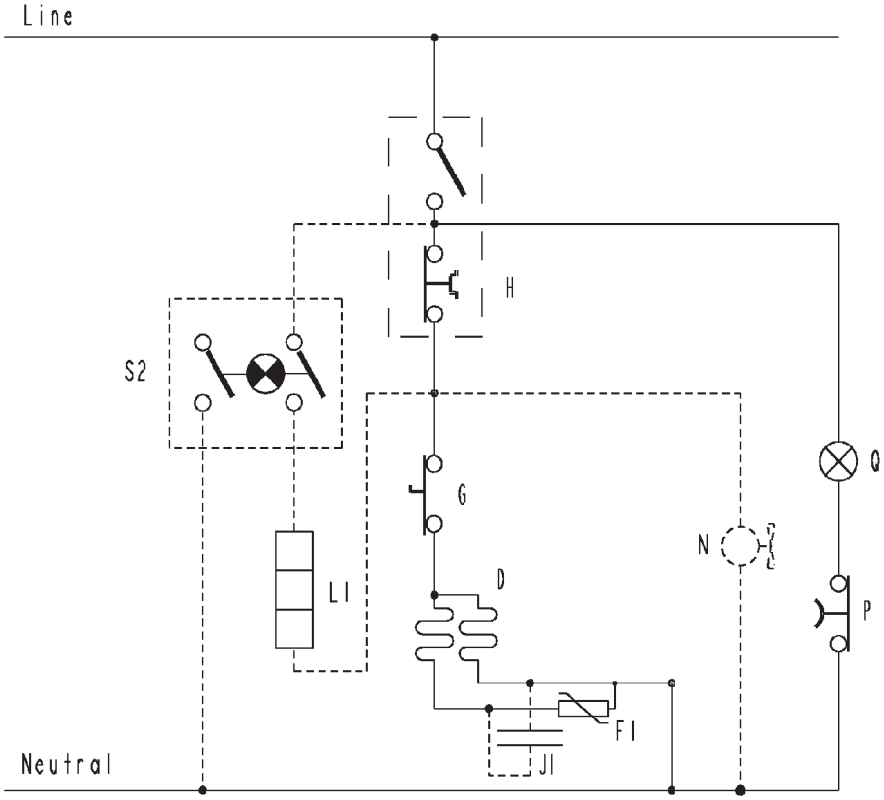

A	SPINA
B	MORSETTIERA PRINCIPALE
B1	MORSETTIERA
D	COMPRESSORE FRIGO
F	RELE AVVIAM.
F1	P.T.C.
G	MOTOPROTETTORE
H	TERMOSTATO CONGELATORE
J1	CONDENSATORE MARICA
L1	RESISTENZA CONGELATORE
N	MOTOVENTILATORE
P	PULSANTE LUCE
Q	LAMPADA
S2	INTERRUTTORE LUMINOSO GIALLO
X	TERRA COMPRESSORE
X10	TERRA MOTOVENTILATOR
00	NERO
11	MARRONE
45	GIALLO-VERDE
66	BLU
99	BIANCO
- - -	OPZIONALE