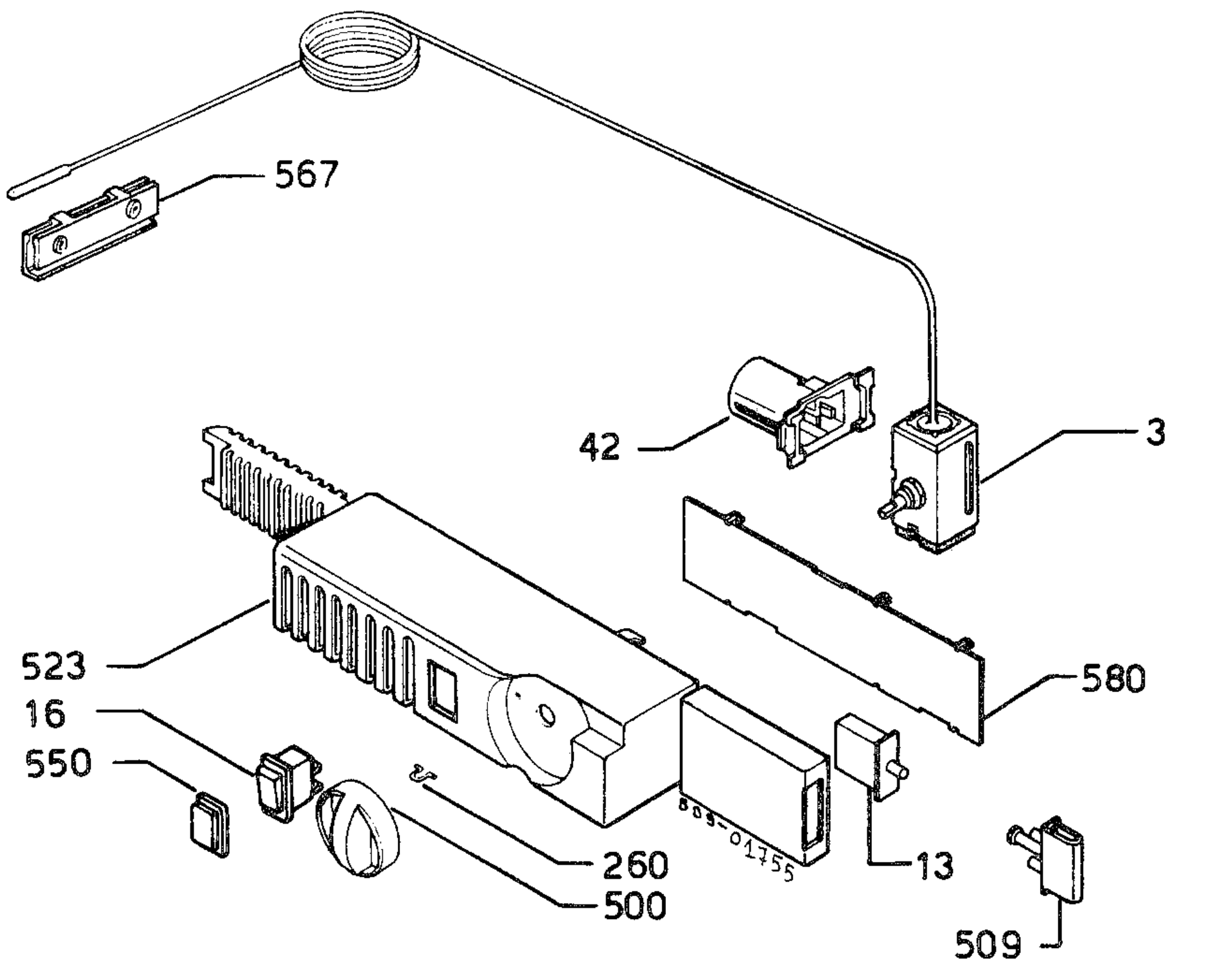

923-00140