E 11
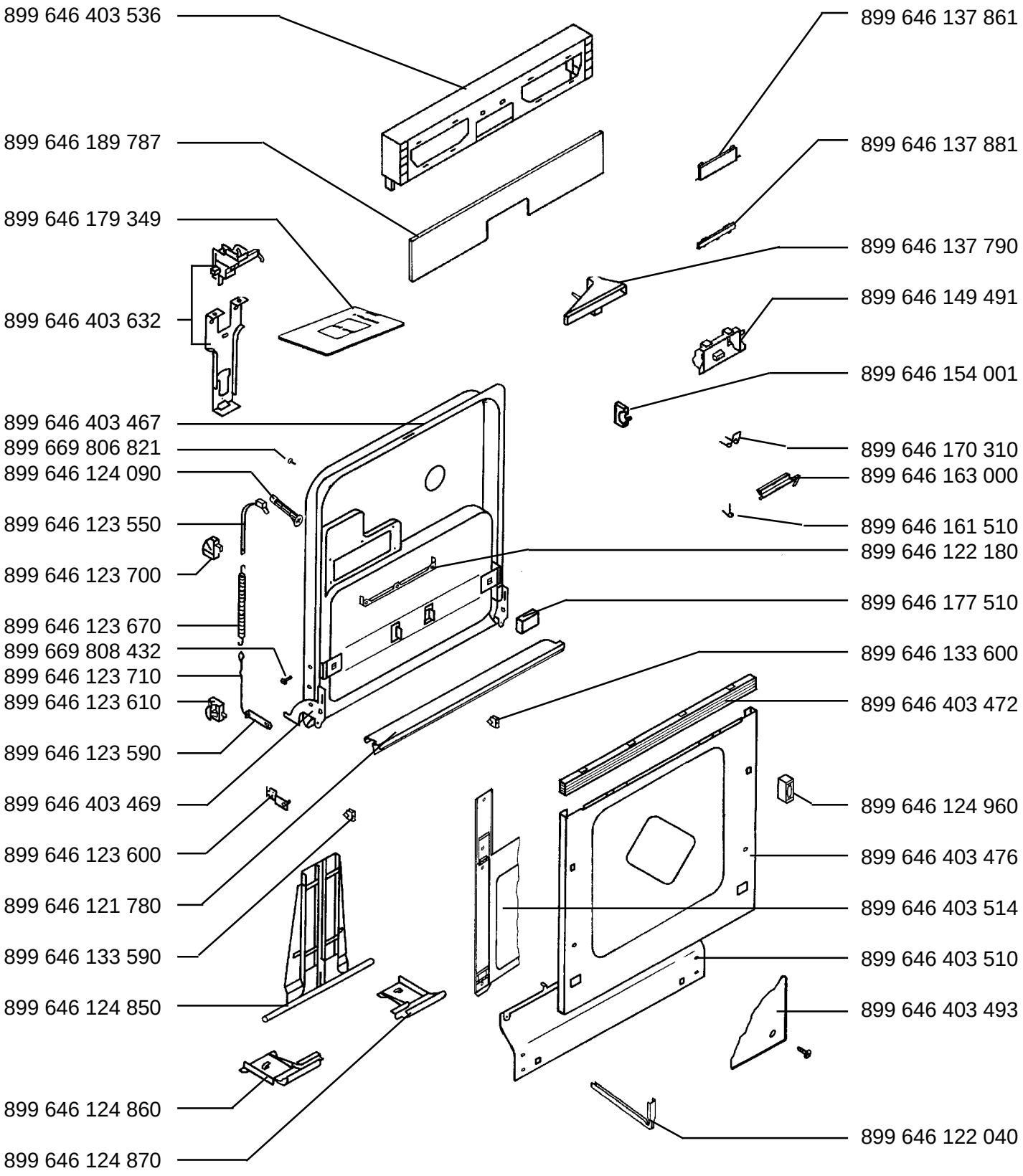
QB 515 - w	Prod.-Nr. 911 234 240	-NO-SE-
QB 515 - w	Prod.-Nr. 911 234 240 01	-NO-SE-