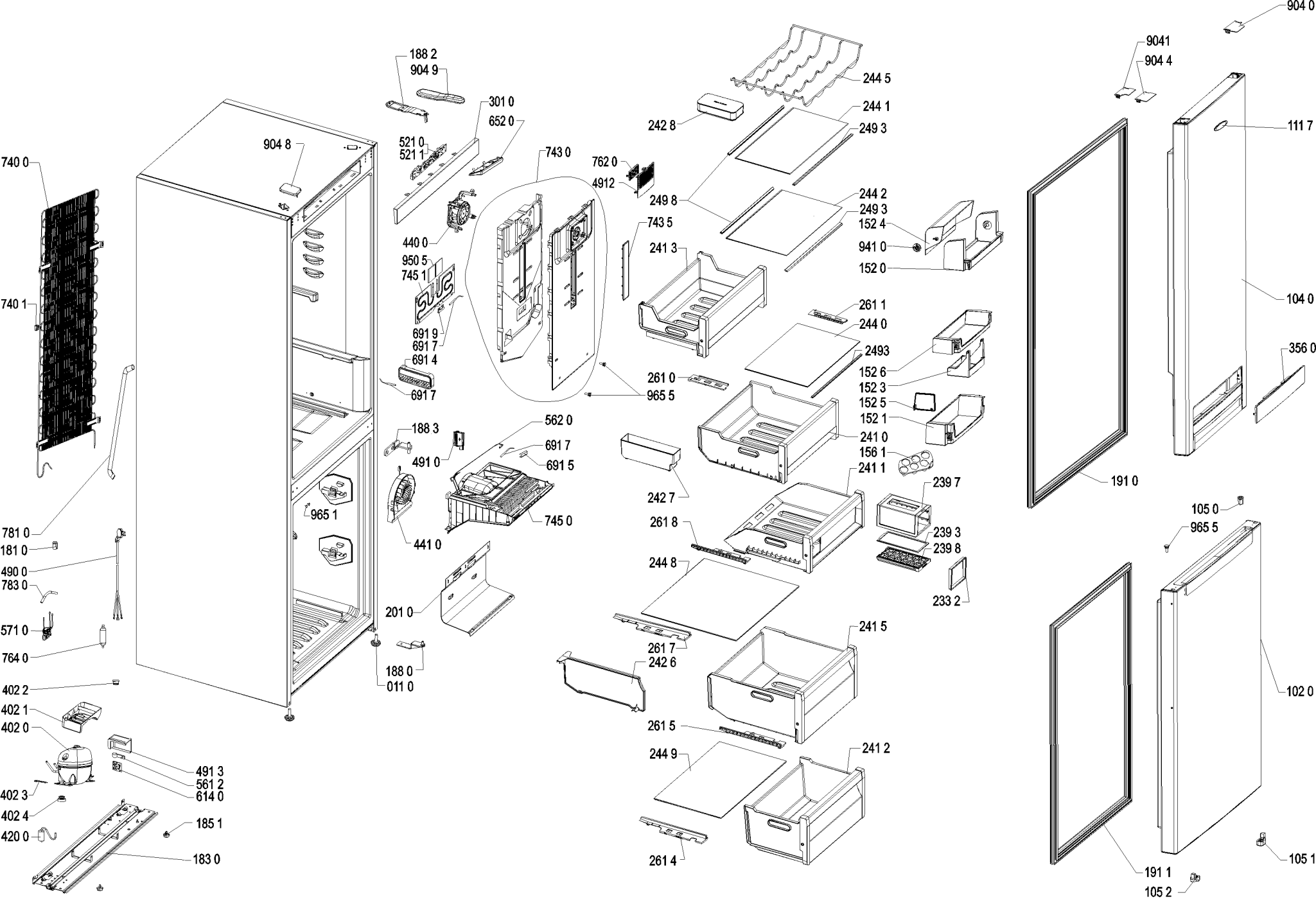

4000 108 95600