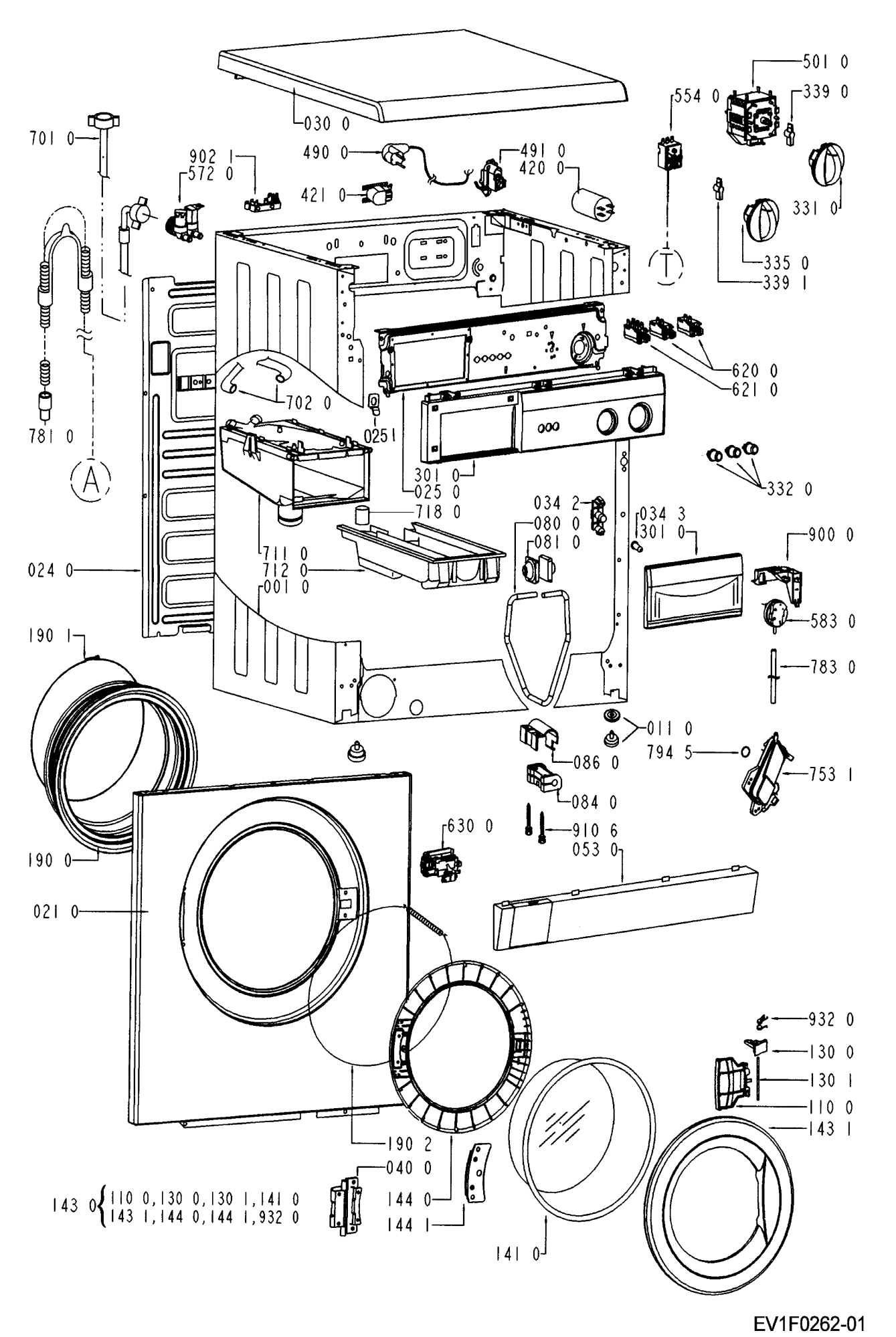
030 0
501 0
554 0
339 0
701 0
902 1
572 0
490 0
491 0
420 0
421 0
331 0
335 0
339 1
620 0
621 0
702 0
781 0
0251
301 0
025 0
332 0
718 0
034 2
080 0
081 0
034 3
301 0
900 0
711 0
712 0
001 0
024 0
583 0
190 1
783 0
011 0
794 5
086 0
753 1
084 0
630 0
910 6
053 0
190 0
021 0
932 0
130 0
130 1
110 0
143 1
190 2
040 0
143 0 110 0,130 0,130 1,141 0
143 1,144 0,144 1,932 0
144 0
144 1
141 0

EV1F0262-01