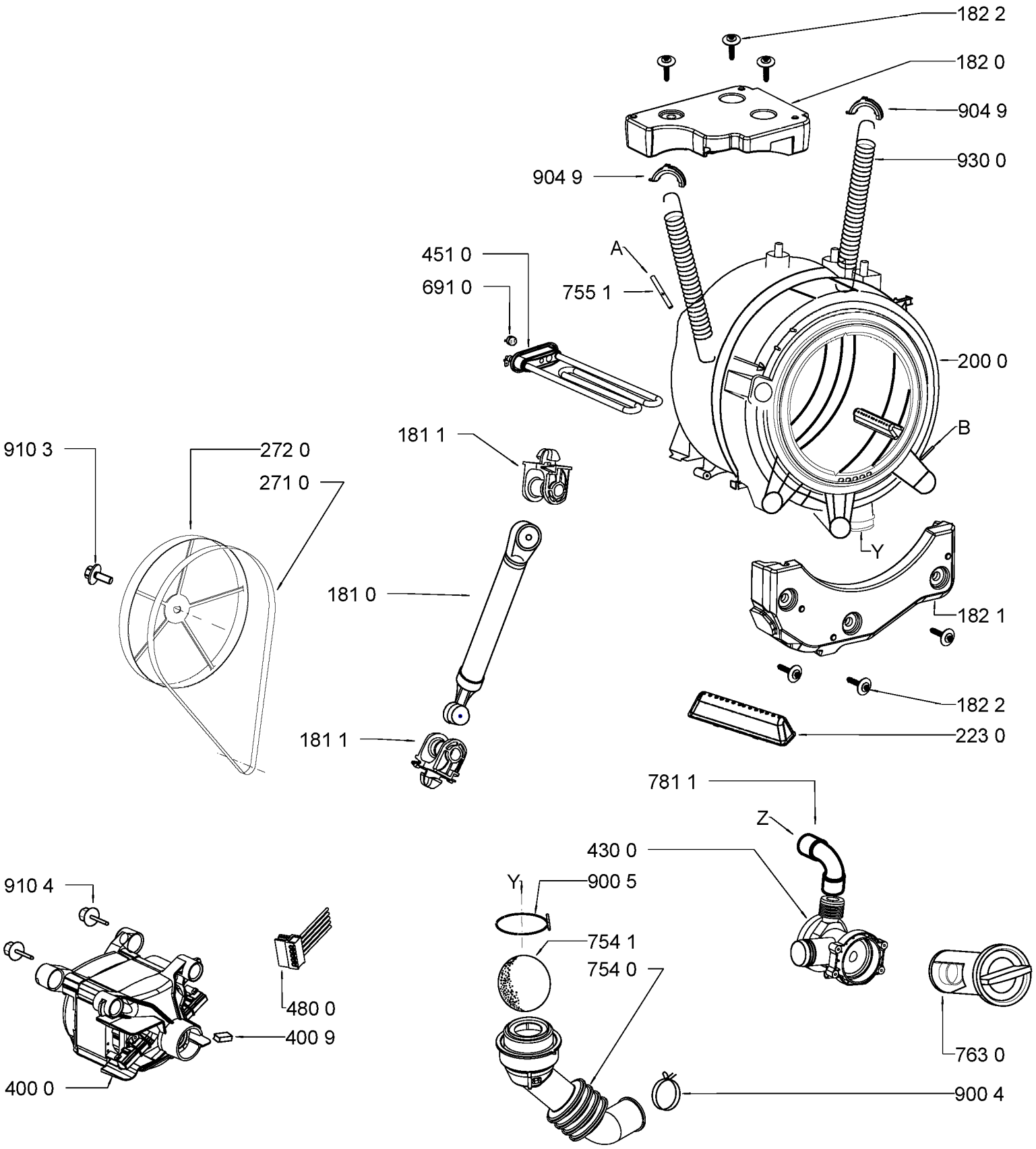
182 2
182 0
904 9
930 0
904 9
A
451 0
691 0
755 1
200 0
B
910 3
272 0
271 0
181 1
181 0
Y
182 1
182 2
223 0
181 1
781 1
Z
430 0
910 4
Y
900 5
754 1
754 0
480 0
400 9
400 0
763 0
900 4

W 10555275