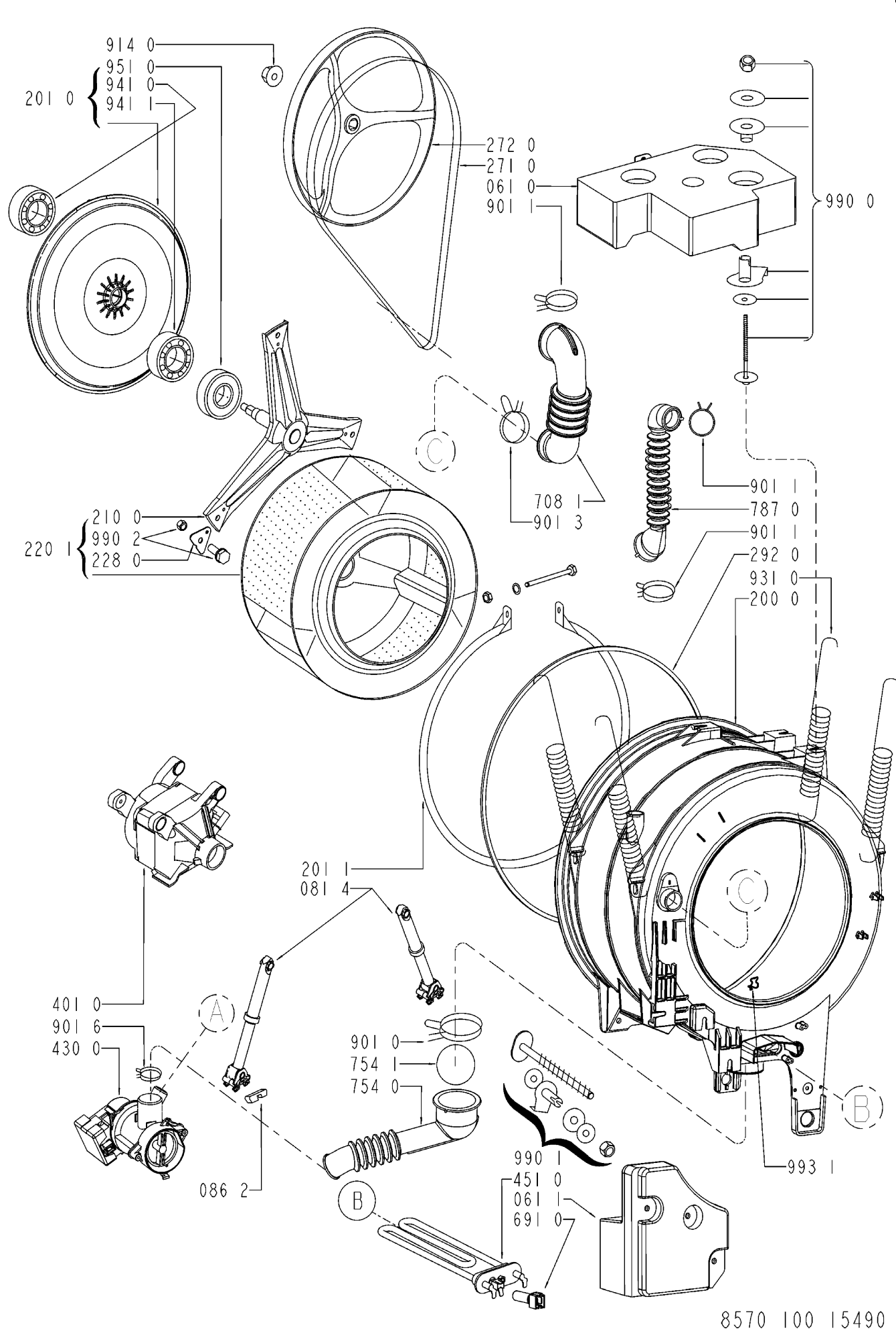

8570 100 15490