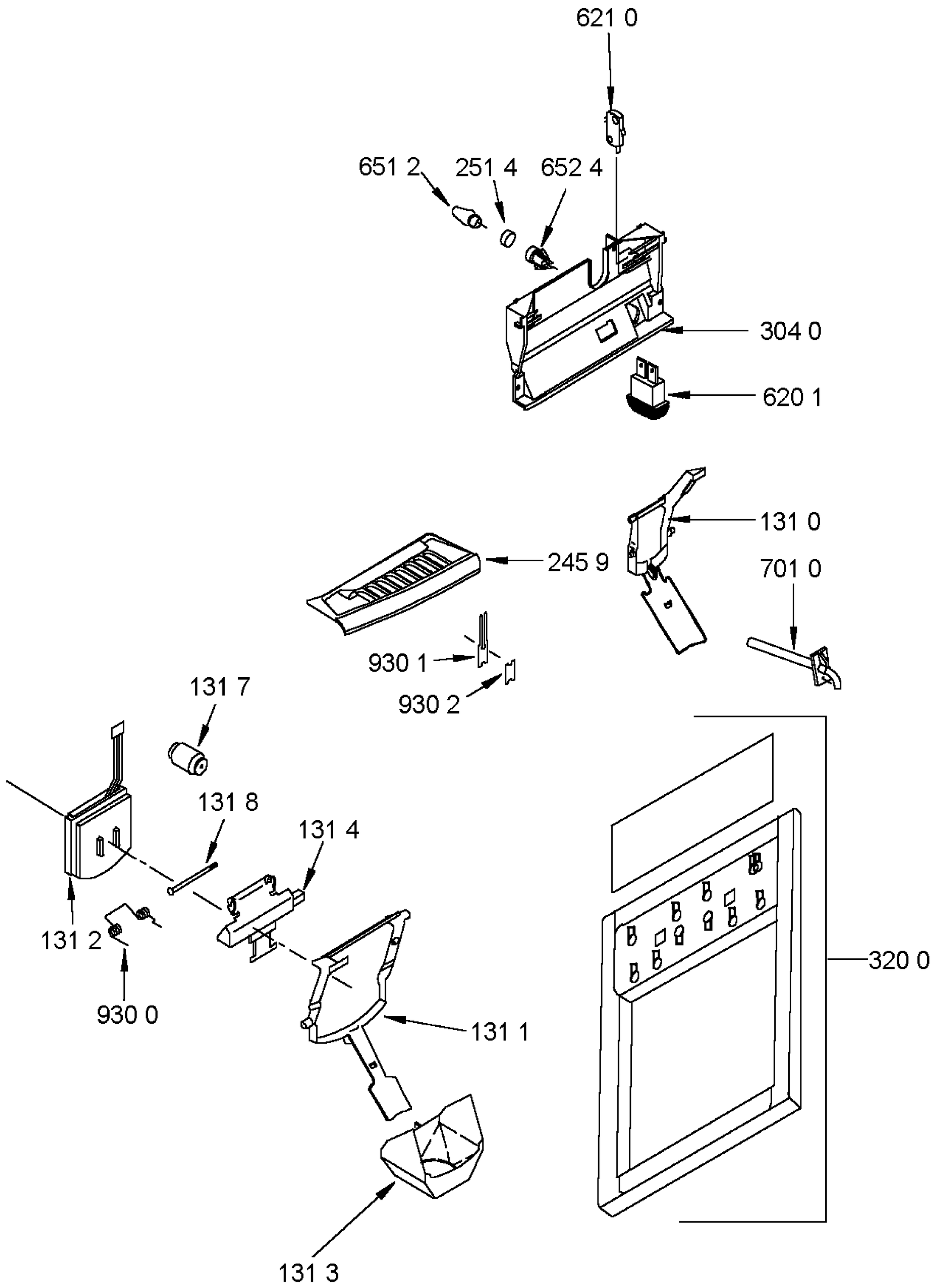

0000 001 70421 N