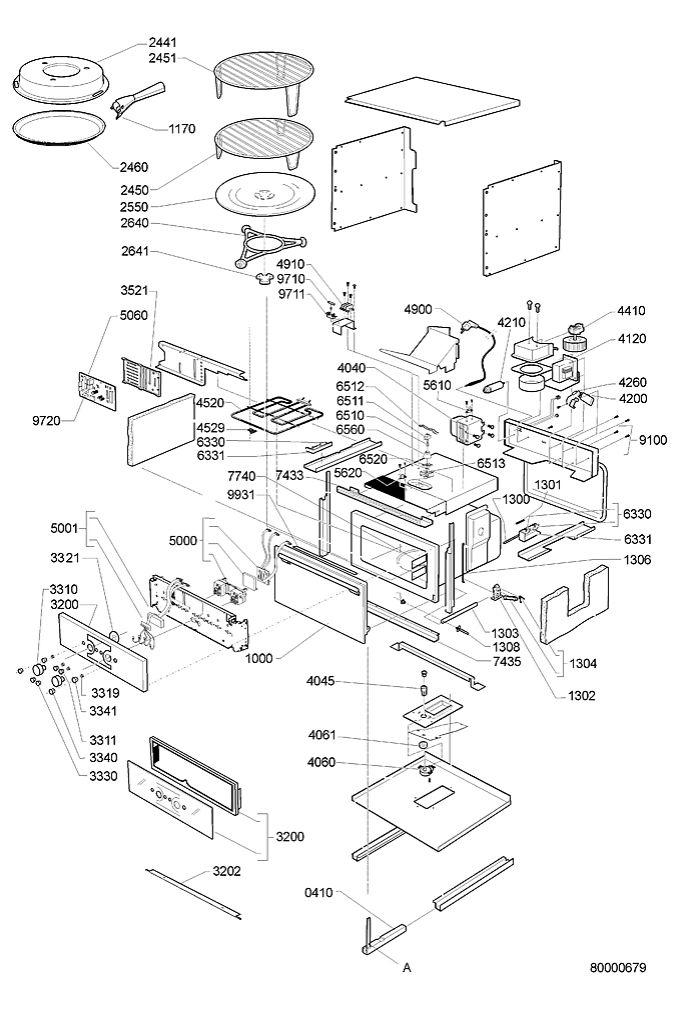
2441
2451
1170
2460
2450
2550
2640
2641
4910
9710
9711
3521
5060
9720
4520
4529
6330
6331
4900
4210
4410
4120
4040
6512
6511
6510
6560
5610
4260
4200
9100
6520
6513
7740
7433
5620
9931
1301
1300
6330
6331
1306
5001
5000
3321
3310
3200
1000
1303
1308
7435
1304
1302
3319
3341
4045
4061
4060
3311
3340
3330
3200
3202
0410
A
80000679