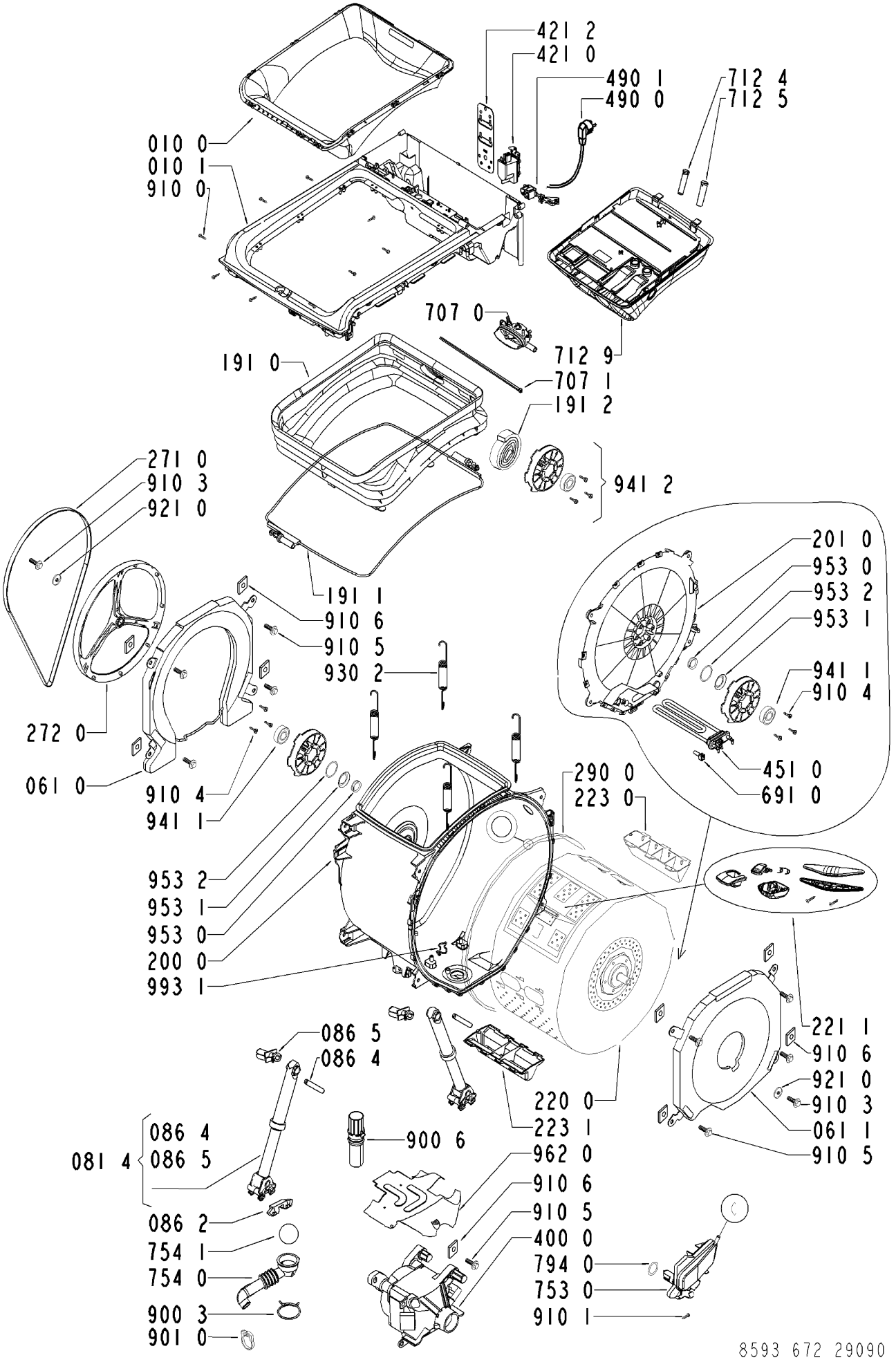
421 2
421 0
490 1
490 0
712 4
712 5
010 0
010 1
910 0
707 0
712 9
191 0
707 1
191 2
941 2
271 0
910 3
921 0
191 1
910 6
910 5
930 2
272 0
061 0
910 4
941 1
953 2
953 1
953 0
200 0
993 1
201 0
953 0
953 2
953 1
941 1
910 4
451 0
691 0
290 0
223 0
221 1
910 6
921 0
910 3
061 1
910 5
086 5
086 4
220 0
223 1
900 6
962 0
910 6
910 5
400 0
794 0
753 0
910 1
081 4
086 4
086 5
086 2
754 1
754 0
900 3
901 0
8593 672 29090