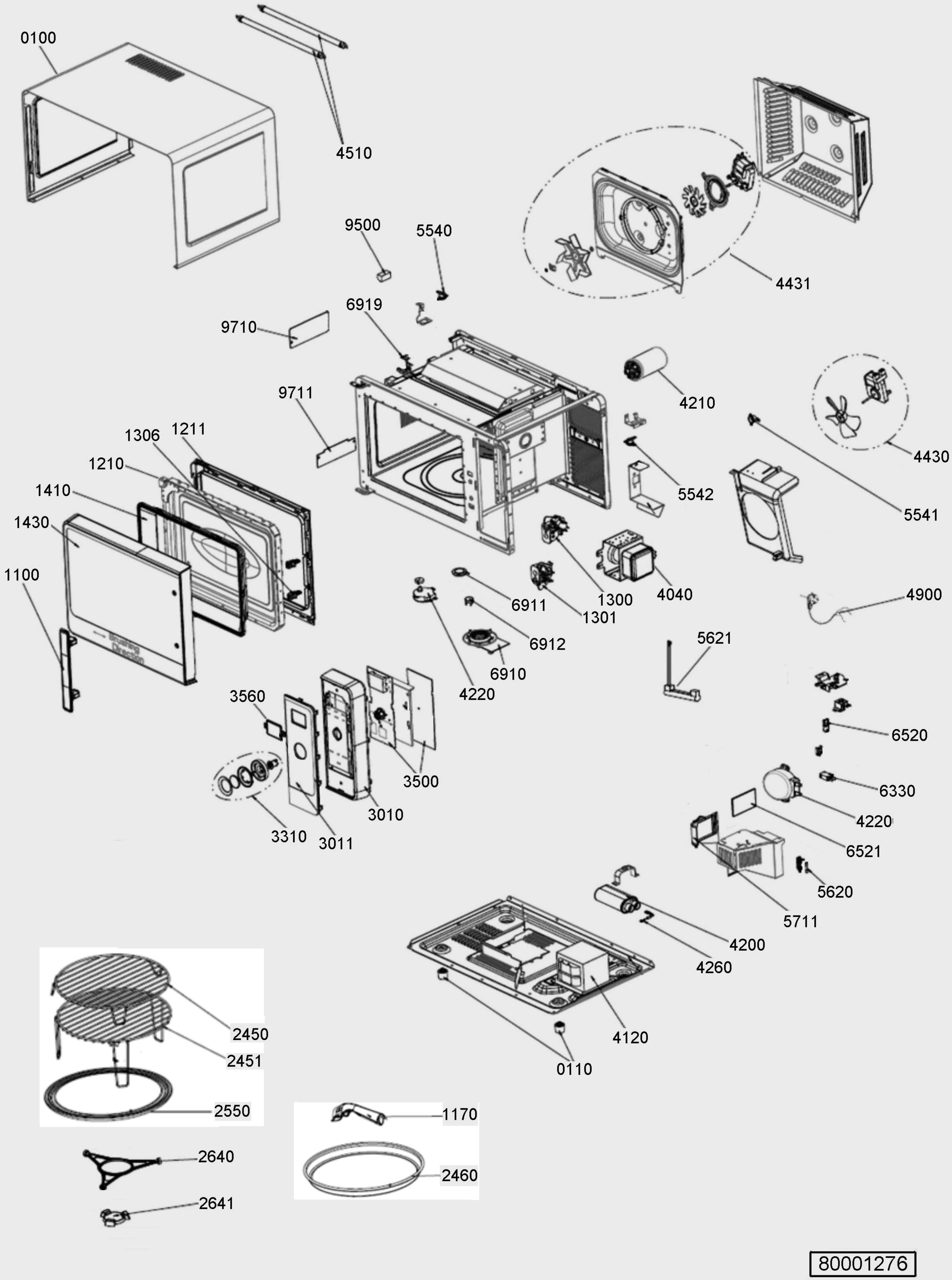
0100
4510
9500
5540
6919
9710
9711
4431
4210
4430
1306
1211
1210
1410
1430
1100
5542
5541
1300
4040
6911
1301
4900
6912
6910
4220
5621
3560
3500
3010
3310
3011
6520
6330
4220
6521
5620
5711
4200
4260
4120
0110
2450
2451
2550
1170
2460
2640
2641
80001276