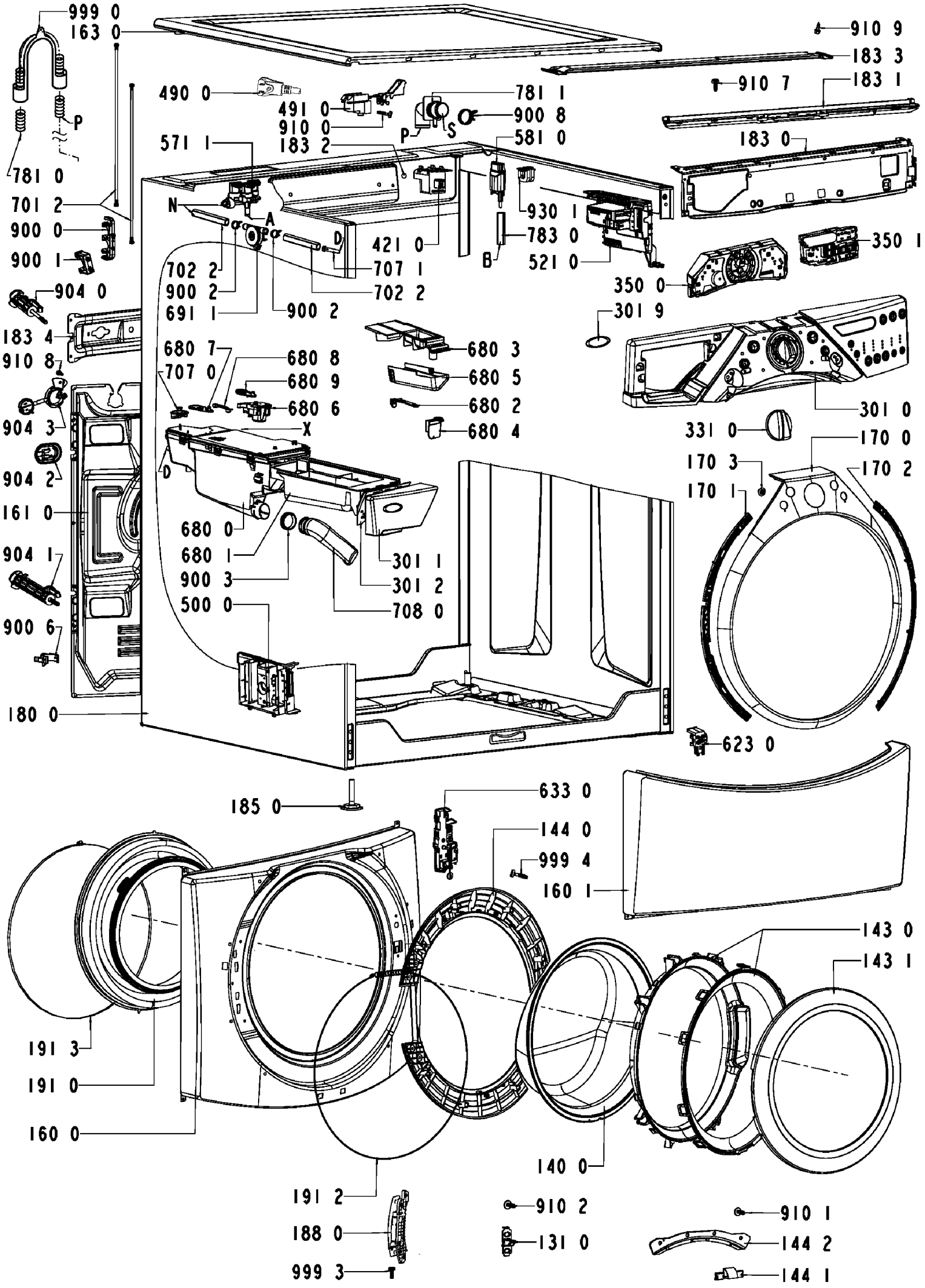

4619 712 74671