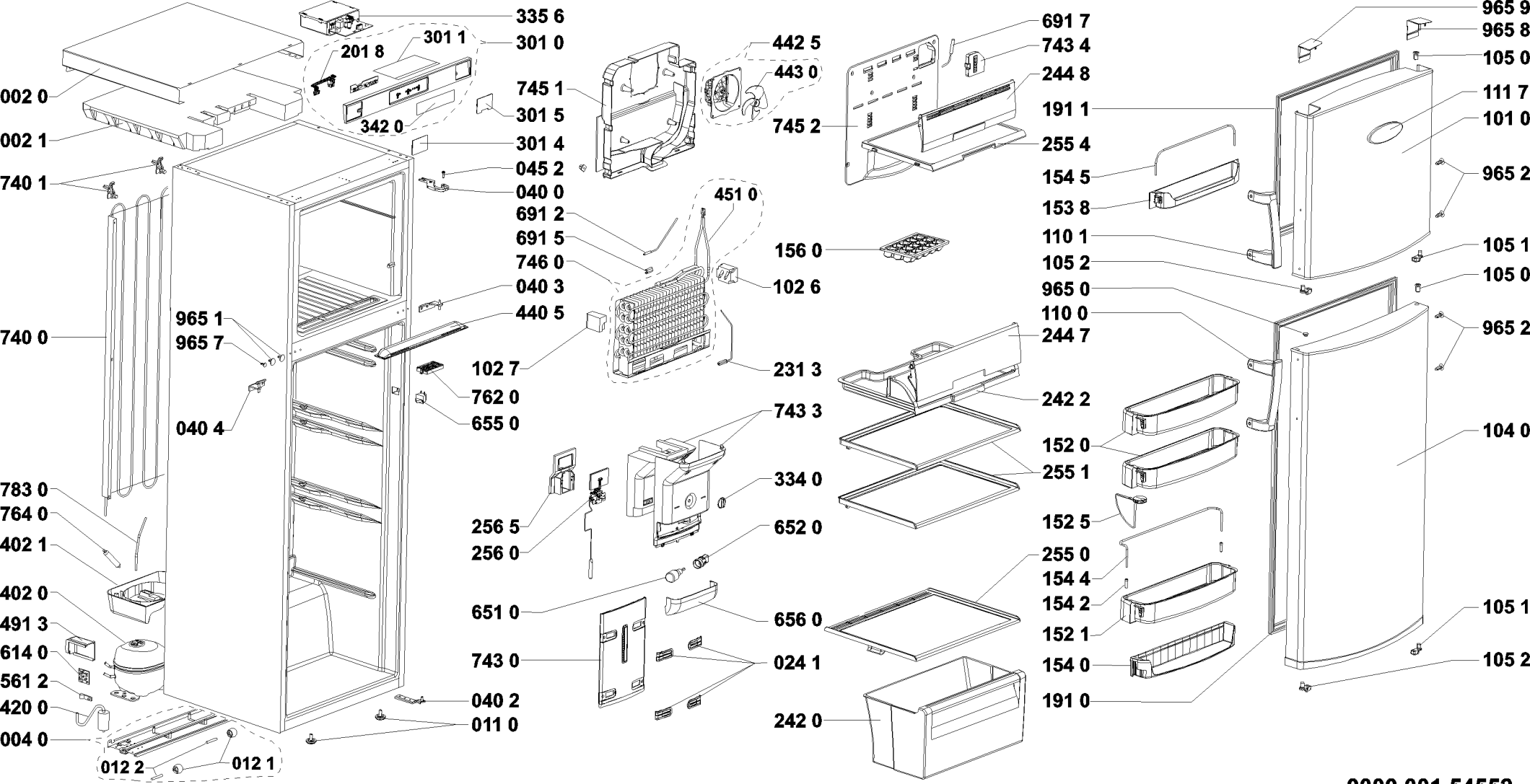
335 6
301 0
301 1
201 8
342 0
002 0
002 1
740 1
301 5
301 4
045 2
040 0
740 0
965 1
965 7
040 4
783 0
764 0
402 1
402 0
491 3
614 0
561 2
420 0
004 0
012 2
012 1
040 2
011 0
745 1
442 5
443 0
745 2
691 2
691 5
746 0
451 0
156 0
102 6
040 3
440 5
102 7
762 0
655 0
743 3
334 0
256 5
256 0
652 0
651 0
656 0
743 0
024 1
242 0
691 7
743 4
244 8
191 1
255 4
154 5
153 8
110 1
105 2
965 0
110 0
244 7
242 2
255 1
152 0
152 5
255 0
154 4
154 2
152 1
154 0
191 0
965 9
965 8
105 0
111 7
101 0
965 2
105 1
105 0
965 2
104 0
105 1
105 2
0000 001 54552