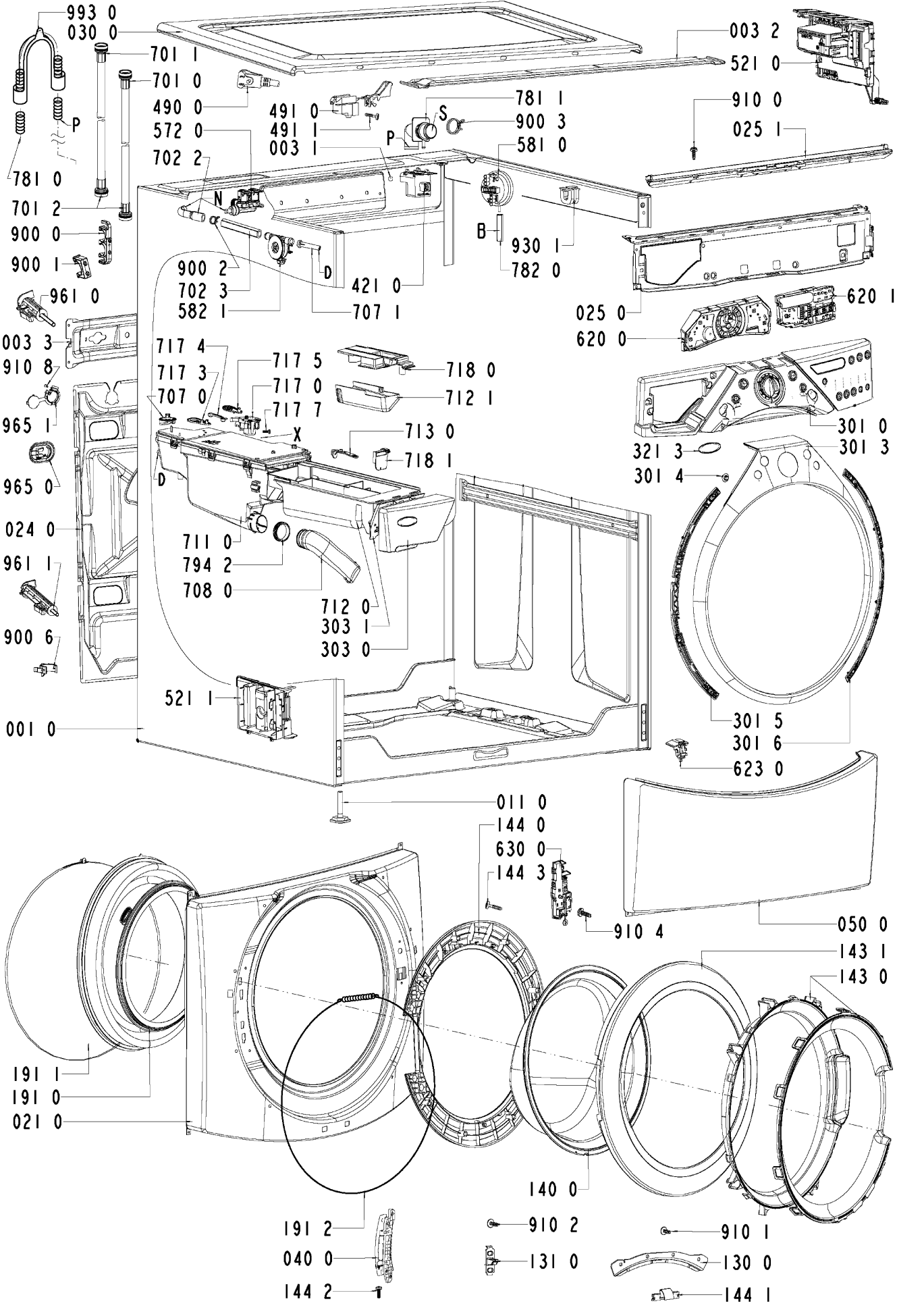


8570 088 97013