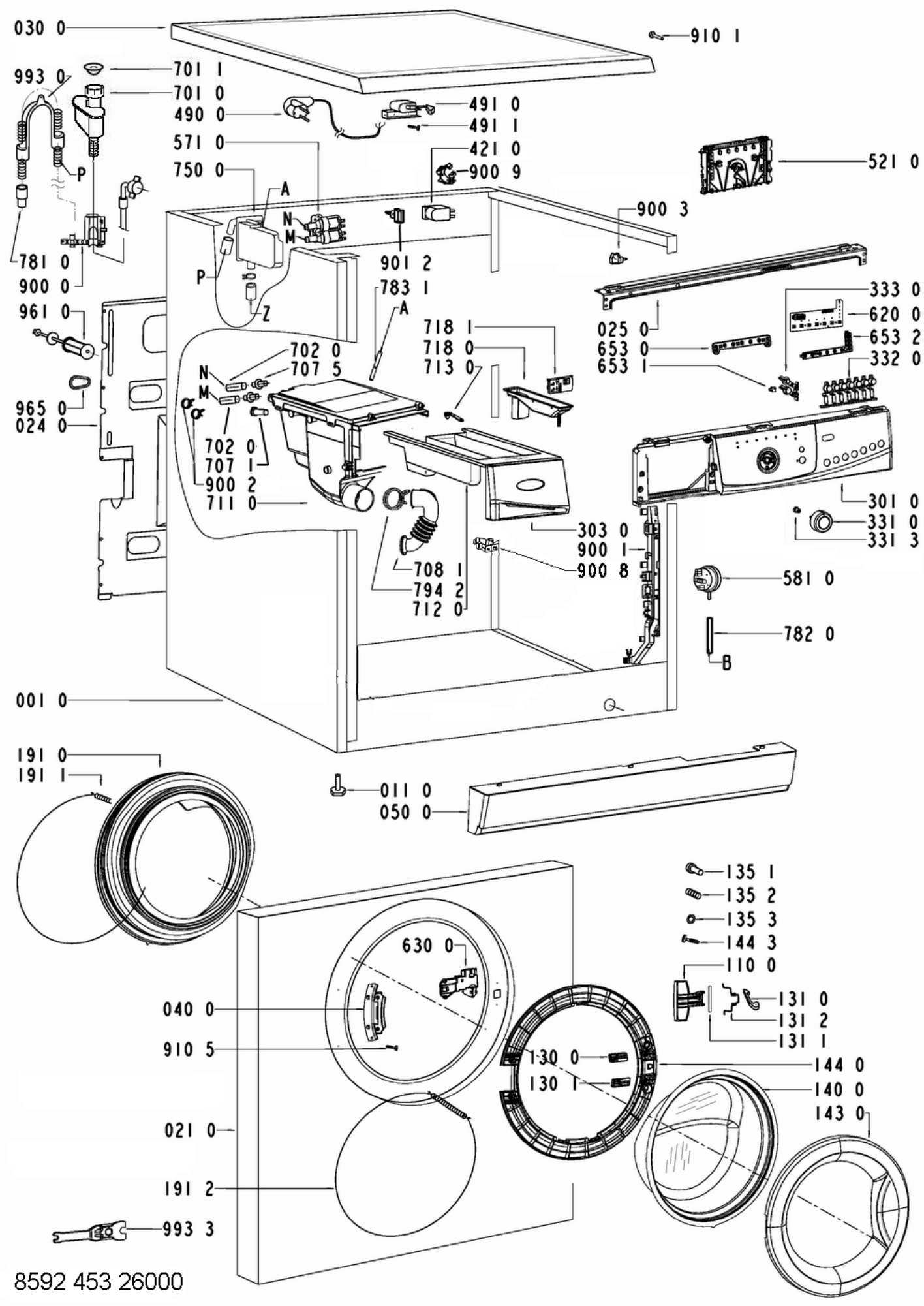

8592 453 26000