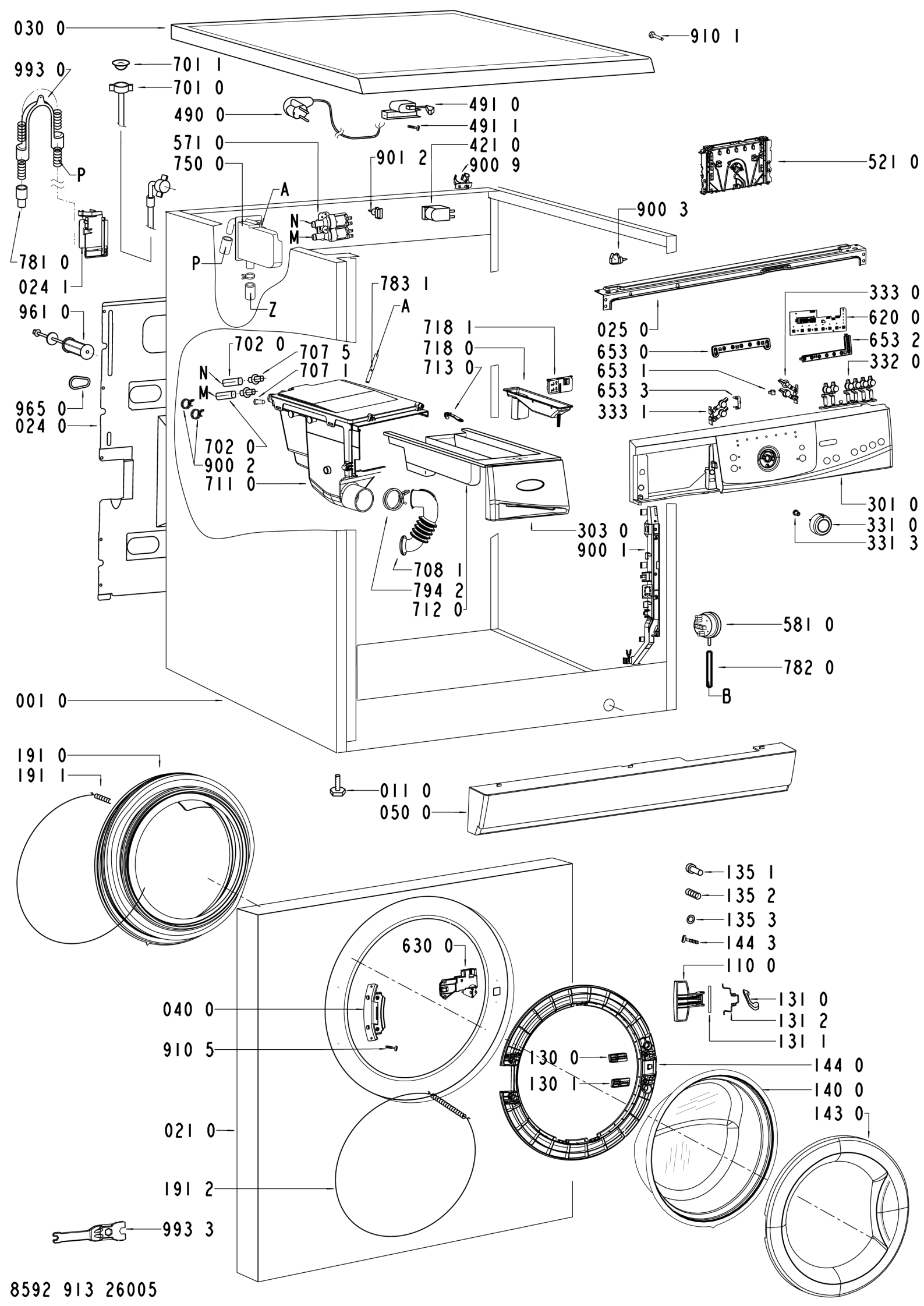
030 0
910 1
993 0
701 1
701 0
490 0
491 0
491 1
571 0
750 0
901 2
421 0
900 9
521 0
P
A
N
M
900 3
781 0
024 1
P
Z
783 1
A
333 0
620 0
961 0
718 1
718 0
713 0
025 0
653 0
653 1
653 3
333 1
653 2
332 0
702 0
707 5
707 1
N
M
965 0
024 0
702 0
900 2
711 0
301 0
331 0
331 3
303 0
900 1
708 1
794 2
712 0
581 0
782 0
B
001 0
191 0
191 1
011 0
050 0
135 1
135 2
135 3
144 3
110 0
131 0
131 2
131 1
630 0
040 0
910 5
130 0
130 1
144 0
140 0
143 0
021 0
191 2
993 3
8592 913 26005