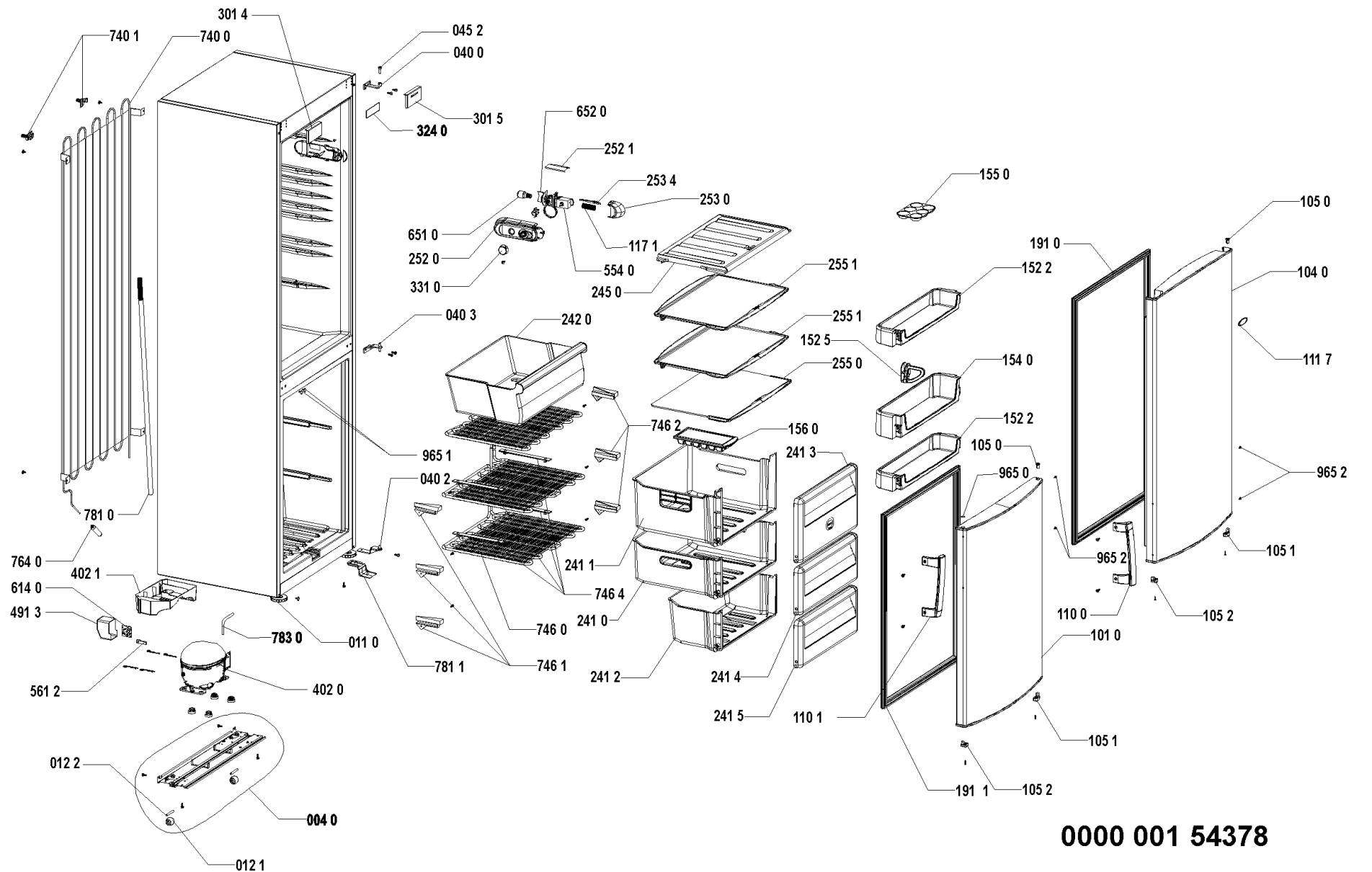
740 1
740 0
301 4
045 2
040 0
301 5
324 0
652 0
252 1
253 4
253 0
155 0
105 0
651 0
252 0
331 0
117 1
554 0
245 0
255 1
255 1
255 0
191 0
152 2
104 0
111 7
040 3
242 0
152 5
154 0
152 2
965 1
746 2
156 0
241 3
105 0
965 0
965 2
040 2
781 0
764 0
402 1
614 0
491 3
241 1
746 4
241 0
746 0
746 1
783 0
011 0
781 1
561 2
402 0
241 2
241 4
241 5
110 1
965 2
105 1
110 0
105 2
101 0
105 1
012 2
004 0
012 1
191 1
105 2
0000 001 54378