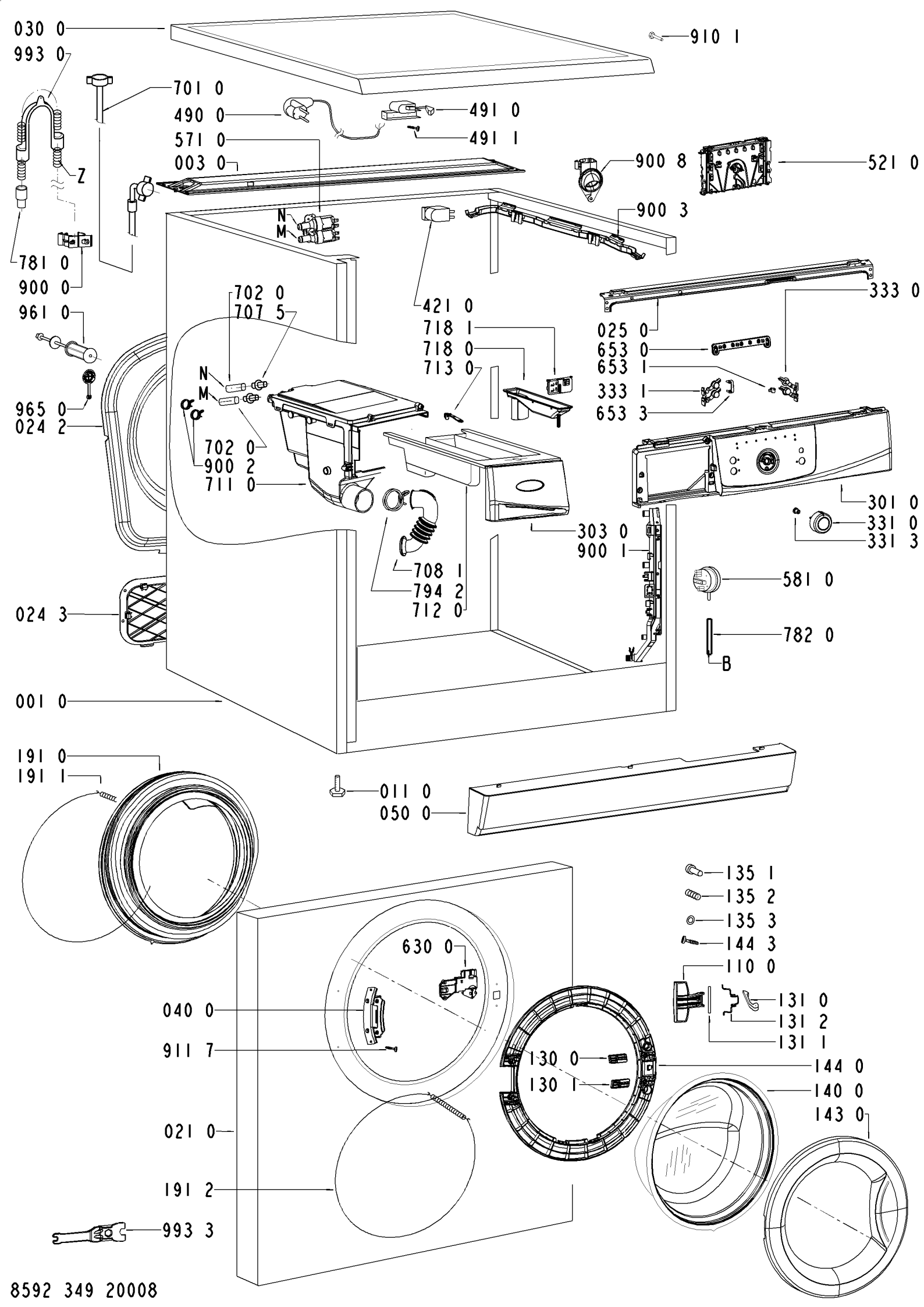
030 0
910 1
993 0
701 0
490 0
491 0
491 1
571 0
003 0
900 8
521 0
Z
N
M
900 3
781 0
900 0
702 0
707 5
421 0
333 0
961 0
718 1
025 0
718 0
653 0
713 0
653 1
333 1
965 0
653 3
024 2
702 0
900 2
711 0
301 0
331 0
331 3
303 0
900 1
708 1
581 0
794 2
712 0
024 3
782 0
B
001 0
191 0
191 1
011 0
050 0
135 1
135 2
135 3
144 3
630 0
110 0
131 0
040 0
131 2
131 1
911 7
130 0
144 0
130 1
140 0
143 0
021 0
191 2
993 3
8592 349 20008