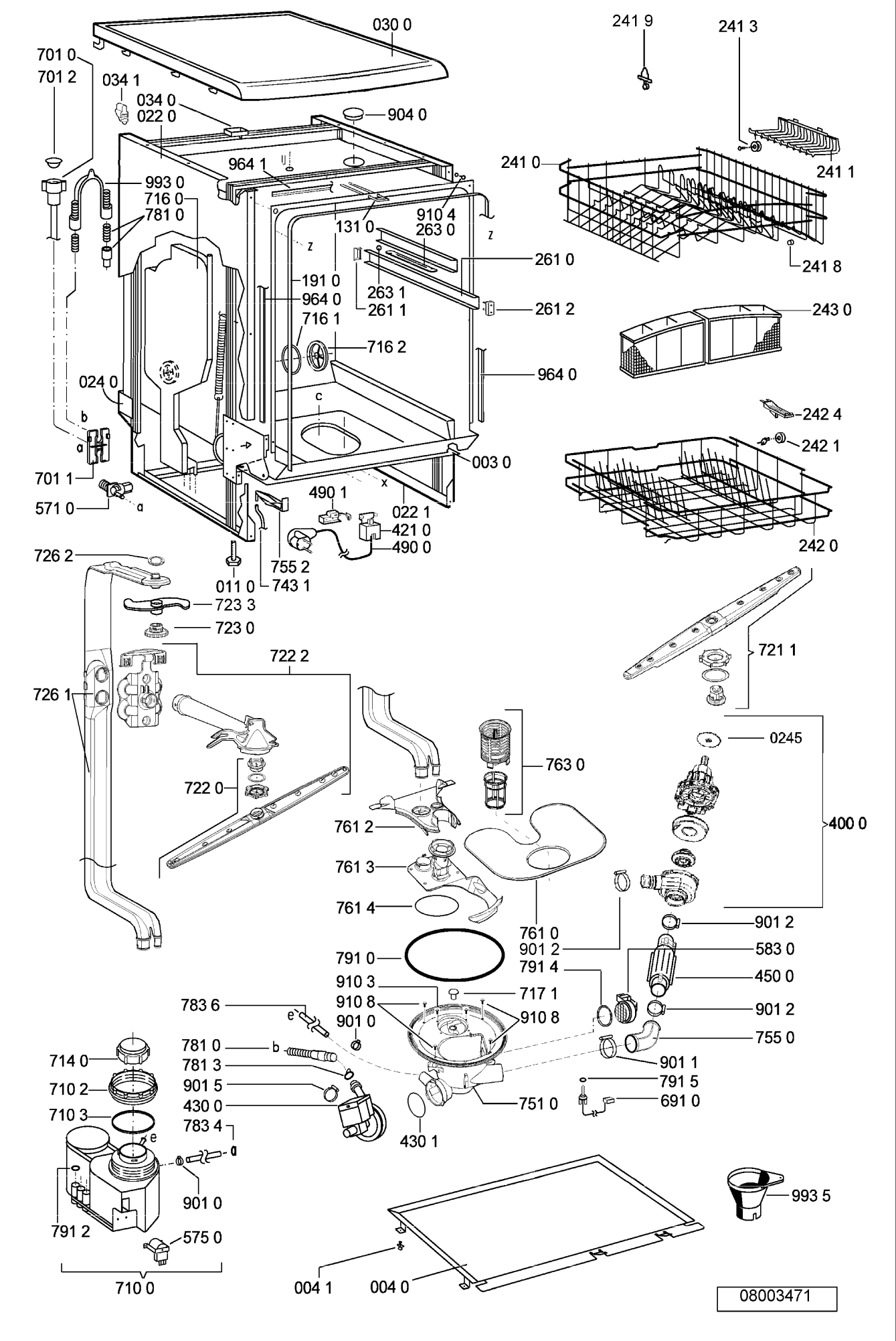
030 0
241 9
241 3
701 0
701 2
034 1
034 0
022 0
904 0
964 1
241 0
241 1
993 0
716 0
781 0
910 4
263 0
131 0
261 0
241 8
191 0
964 0
263 1
261 1
261 2
243 0
716 1
716 2
964 0
024 0
242 4
242 1
003 0
701 1
571 0
490 1
022 1
421 0
490 0
242 0
726 2
755 2
011 0
743 1
723 3
723 0
721 1
722 2
726 1
0245
763 0
722 0
761 2
400 0
761 3
761 4
761 0
901 2
901 2
583 0
791 0
791 4
450 0
910 3
717 1
783 6
910 8
910 8
901 2
901 0
755 0
781 0
901 1
714 0
781 3
791 5
710 2
901 5
691 0
710 3
430 0
751 0
783 4
430 1
901 0
993 5
791 2
575 0
710 0
004 1
004 0
08003471