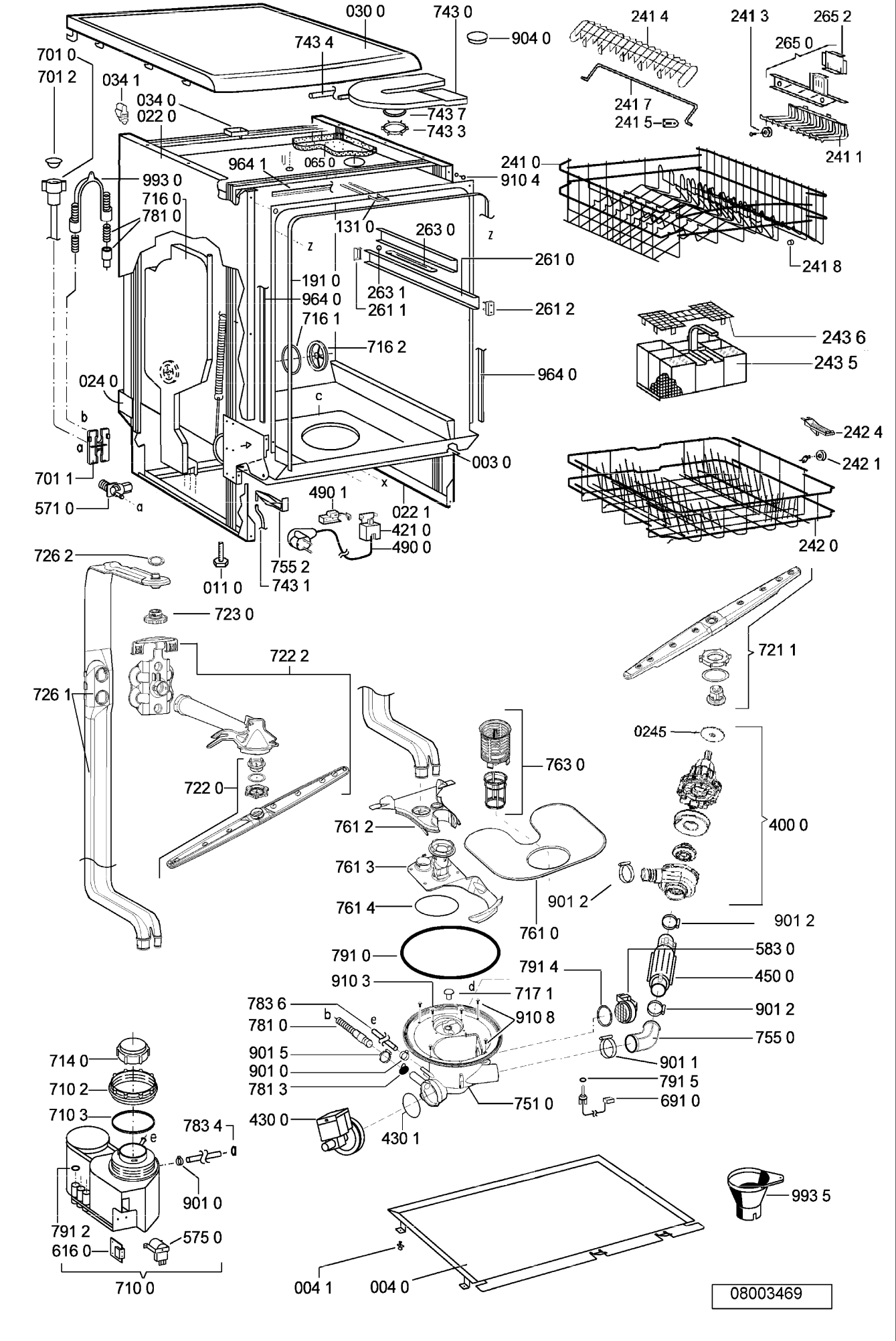
030 0
743 0
904 0
241 4
241 3
265 2
265 0
743 4
701 0
701 2
034 1
034 0
022 0
743 7
743 3
241 7
241 5
241 1
964 1
065 0
241 0
910 4
993 0
716 0
781 0
131 0
263 0
261 0
241 8
191 0
964 0
263 1
261 1
261 2
716 1
716 2
243 6
243 5
964 0
024 0
242 4
242 1
003 0
701 1
571 0
490 1
022 1
421 0
490 0
242 0
726 2
755 2
011 0
743 1
723 0
721 1
722 2
726 1
0245
763 0
722 0
400 0
761 2
761 3
901 2
761 4
761 0
901 2
791 0
583 0
791 4
450 0
910 3
717 1
783 6
910 8
901 2
781 0
755 0
901 5
901 1
901 0
791 5
781 3
751 0
691 0
714 0
710 2
710 3
783 4
430 0
430 1
901 0
993 5
791 2
616 0
575 0
710 0
004 1
004 0
08003469