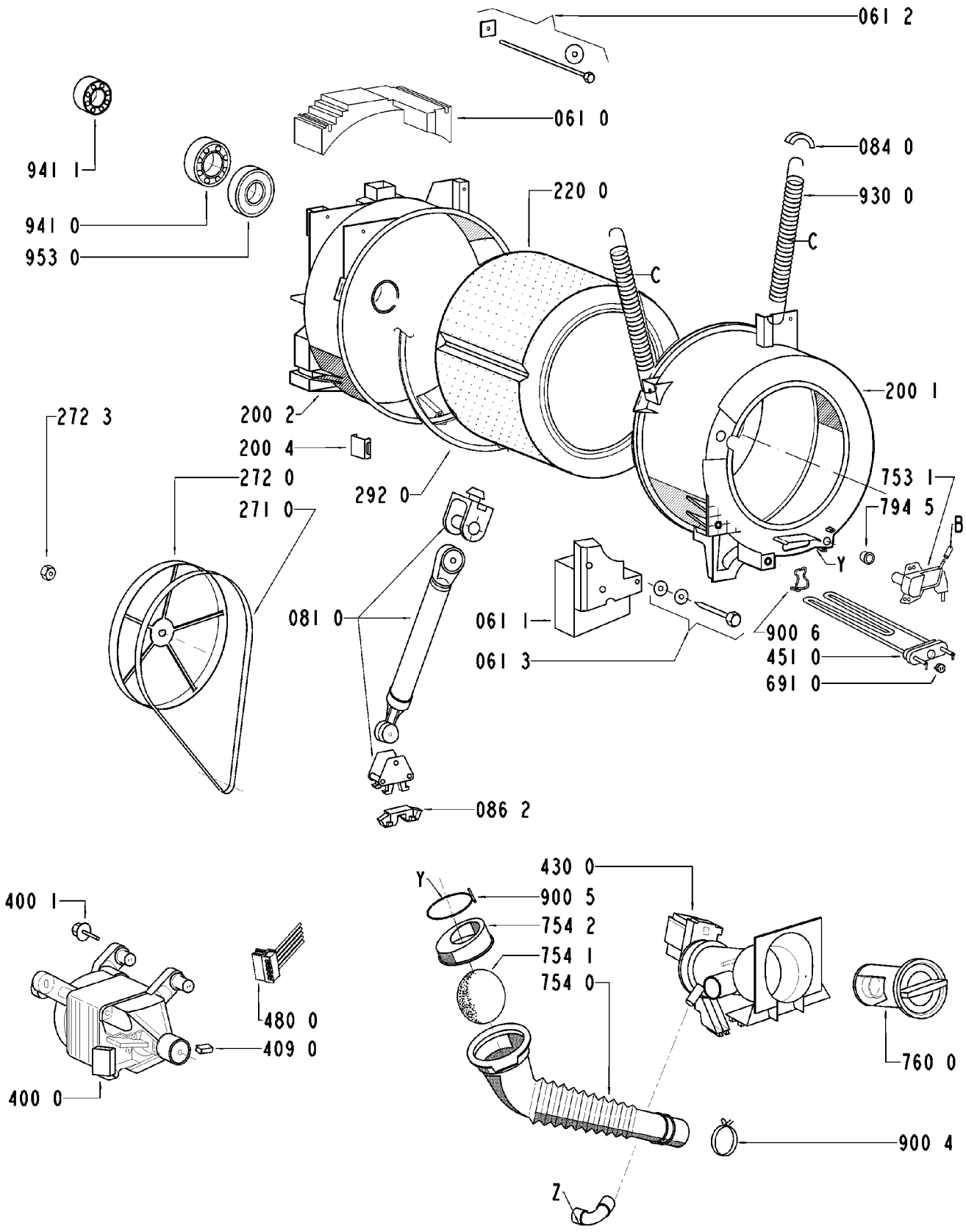

8570 607 49452