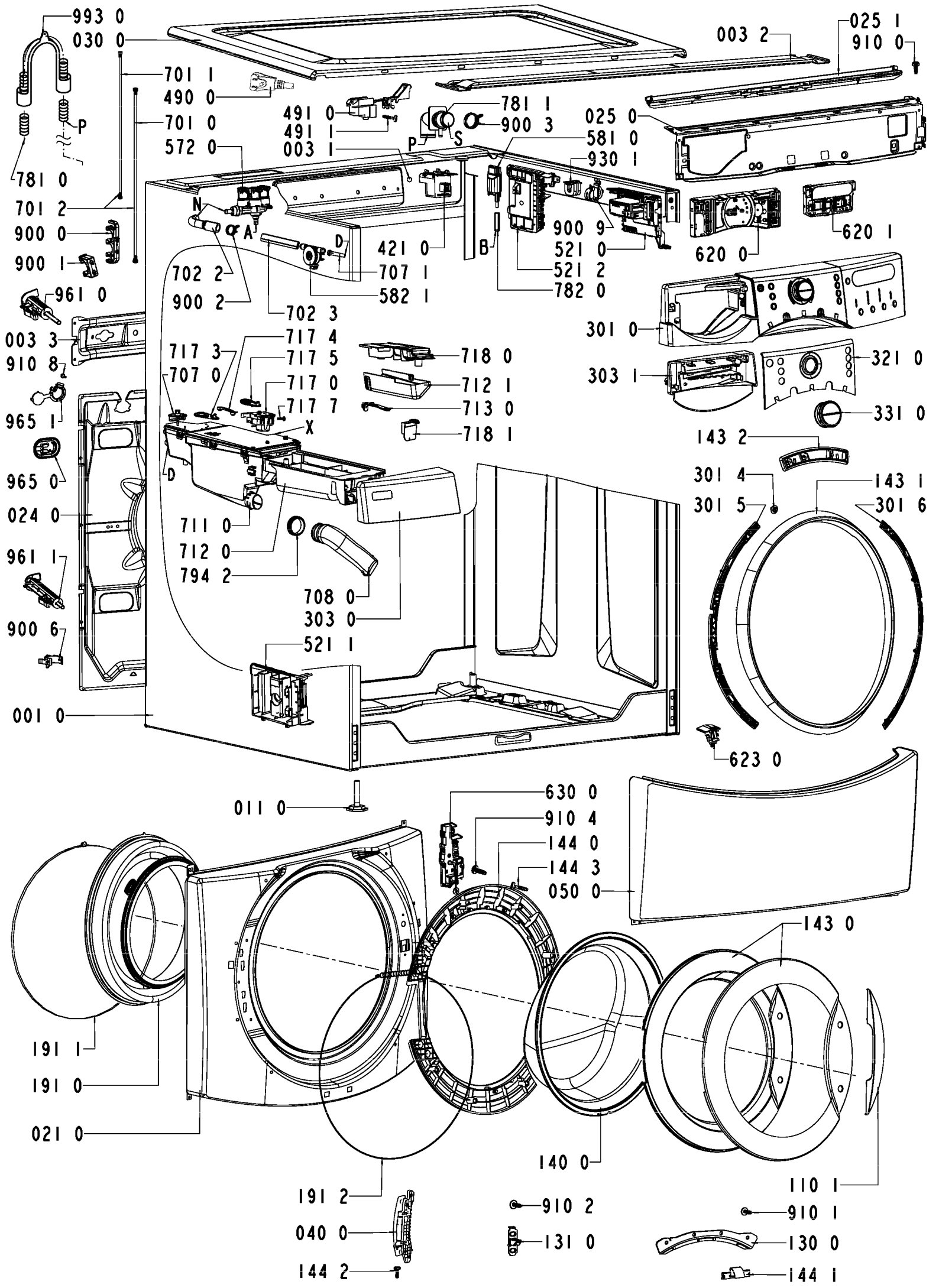
993 0
030 0
701 1
490 0
701 0
572 0
781 0
701 2
900 0
900 1
961 0
003 3
910 8
965 1
965 0
024 0
961 1
900 6
001 0
011 0
191 1
191 0
021 0
191 2
040 0
144 2
630 0
910 4
144 0
144 3
050 0
140 0
910 2
131 0
003 2
025 1
910 0
781 1
900 3
491 0
491 1
003 1
025 0
581 0
930 1
900 9
521 0
521 2
782 0
620 0
620 1
421 0
707 1
582 1
702 2
900 2
702 3
717 4
717 3
717 5
707 0
717 0
717 7
718 0
712 1
713 0
718 1
301 0
303 1
321 0
331 0
143 2
301 4
301 5
143 1
301 6
711 0
712 0
794 2
708 0
303 0
521 1
623 0
143 0
110 1
910 1
130 0
144 1
N
A
D
B
P
S
X