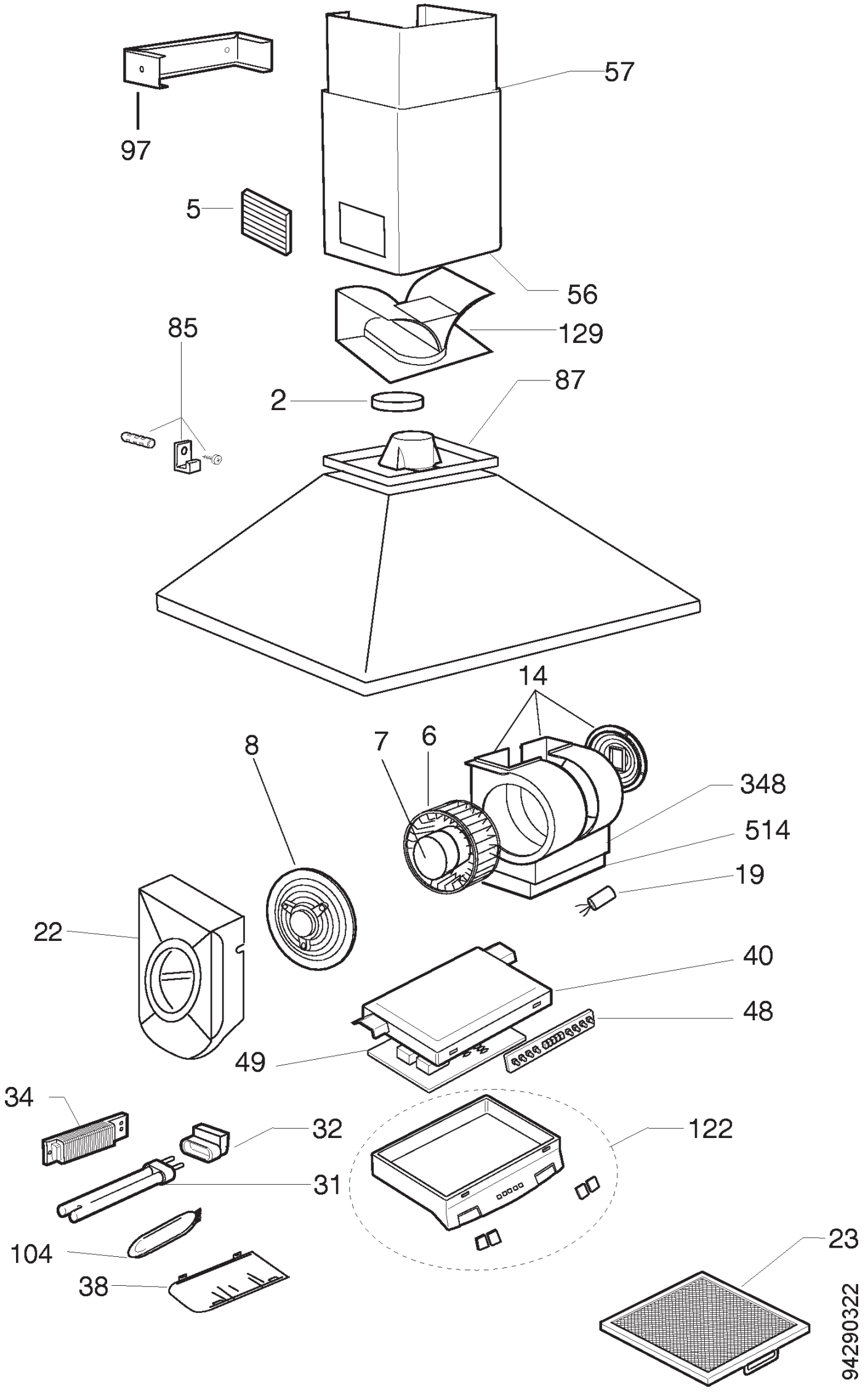
57
97
5
56
85
129
87
2
14
8
7
6
348
514
19
22
40
48
49
34
32
122
31
104
23
38
94290322