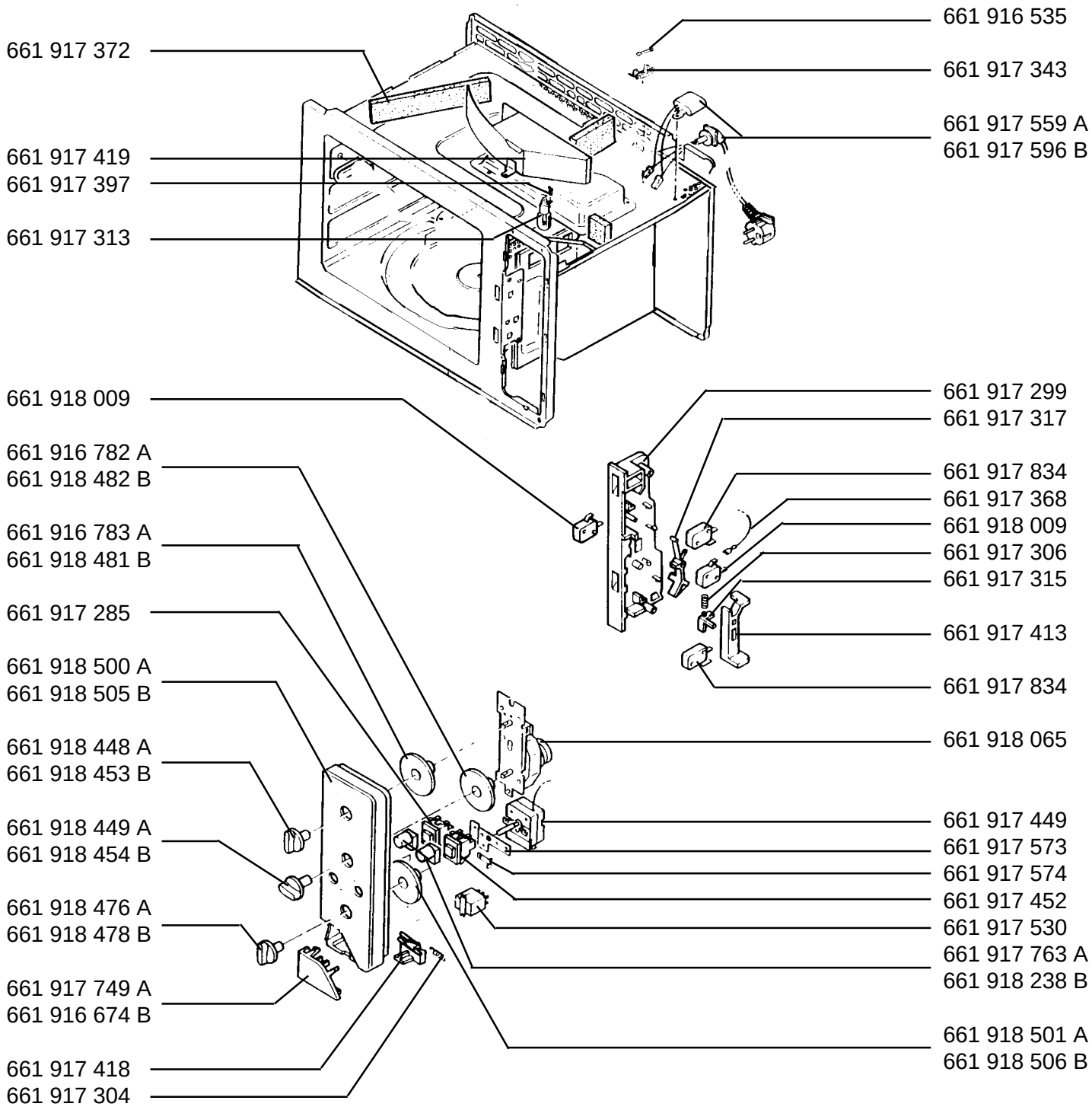MICROMAT DUO	230 E-d	E-Nr. 947 002 340 A	DE/AT
	230 E-w	E-Nr. 947 002 341 B	DE/AT