J 07
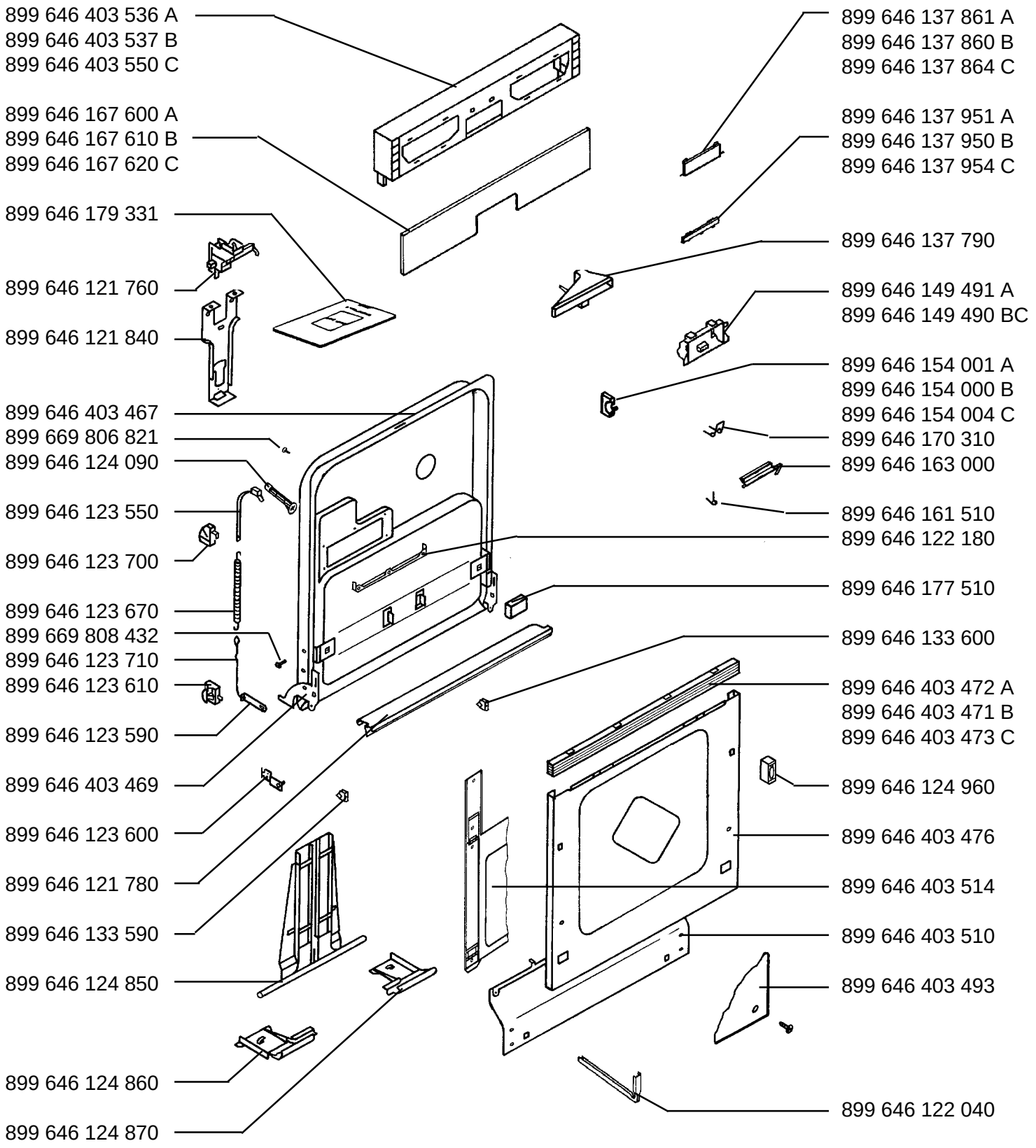
QB 427 - w	Prod.-Nr. 911 234 173 A	-DK-NO-SF-SE
QB 427 - b	Prod.-Nr. 911 234 185 B	-DK-NO-SF-SE
QB 427 - k	Prod.-Nr. 911 234 186 C	-DK-NO-SF-SE