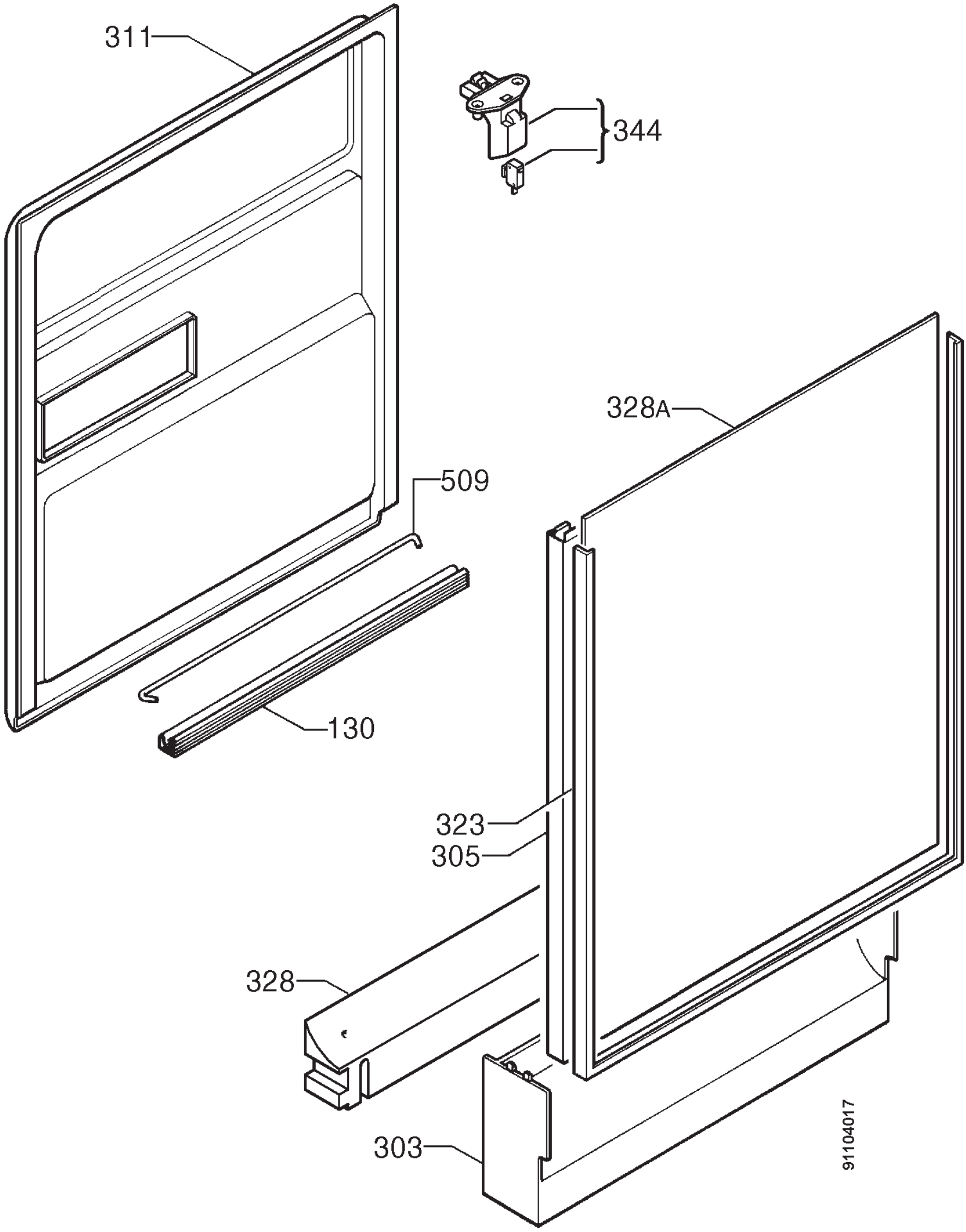
311
344
328A
509
130
323
305
328
303
91104017