Libro de instrucciones
52 4006
(E,F,P,GB,D)

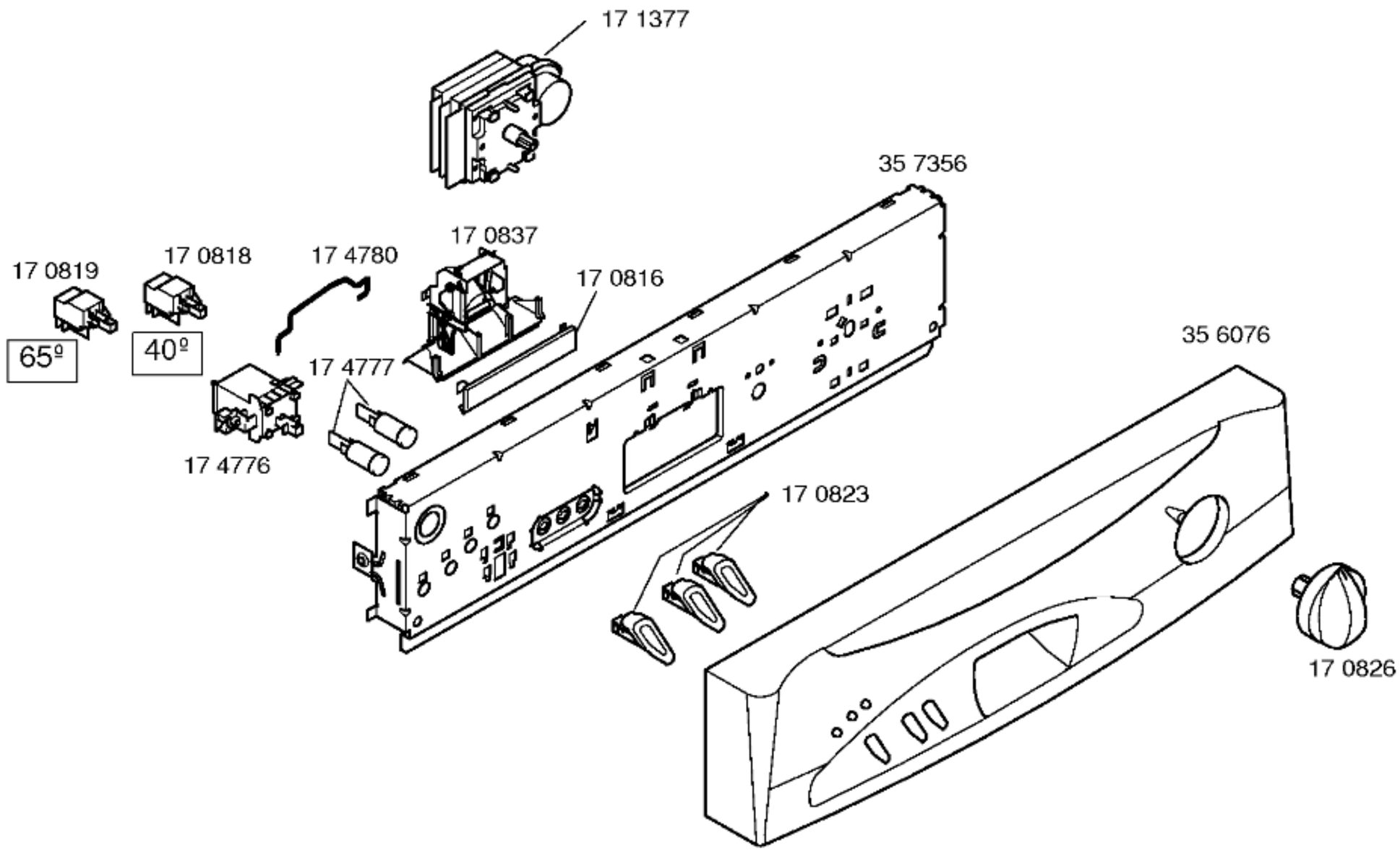

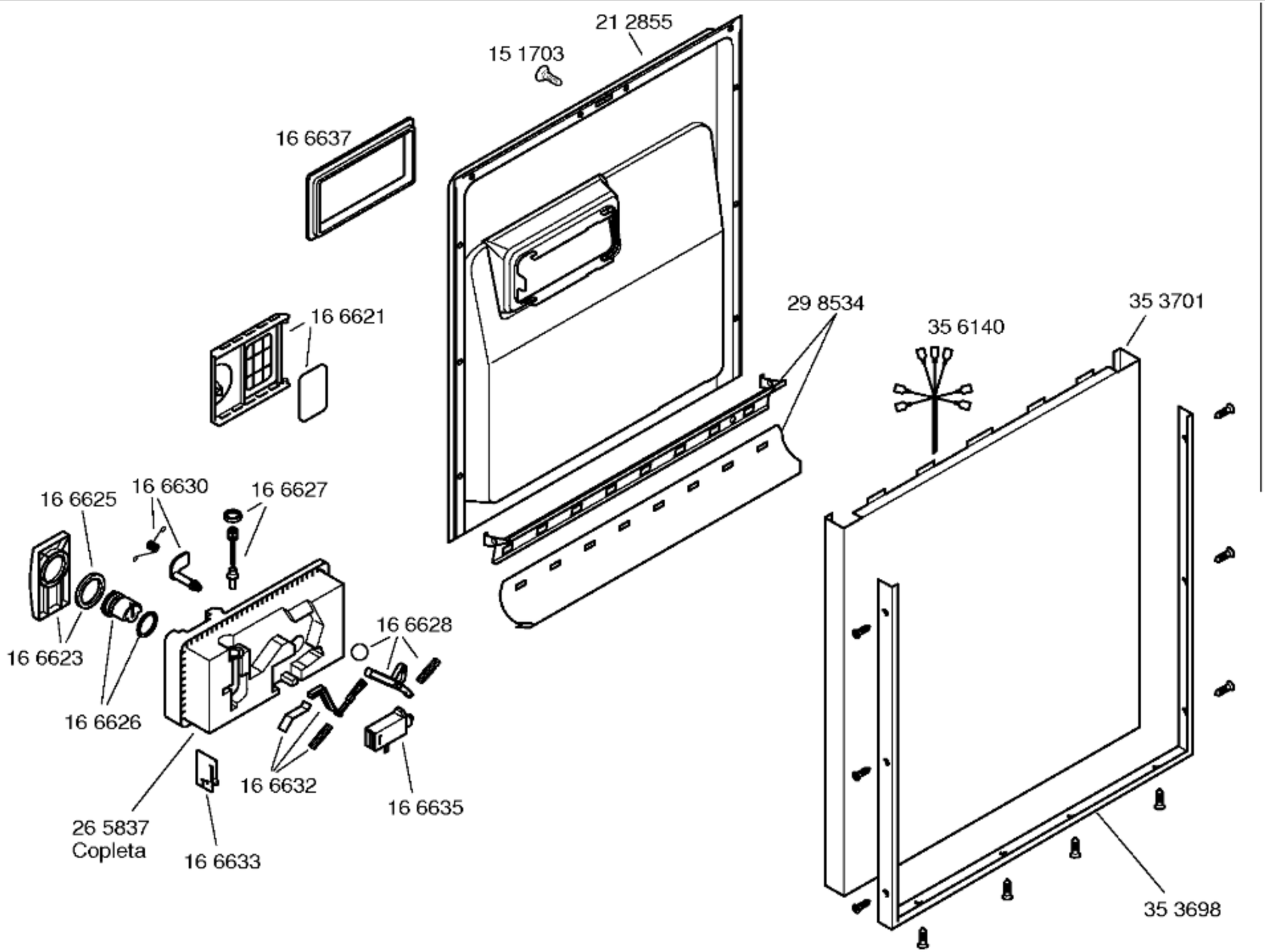
21 2855
15 1703
16 6637
16 6621
29 8534
35 6140
35 3701
16 6625
16 6630
16 6627
16 6623
16 6626
16 6628
16 6632
16 6635
26 5837
Copleta
16 6633
35 3698

O 08

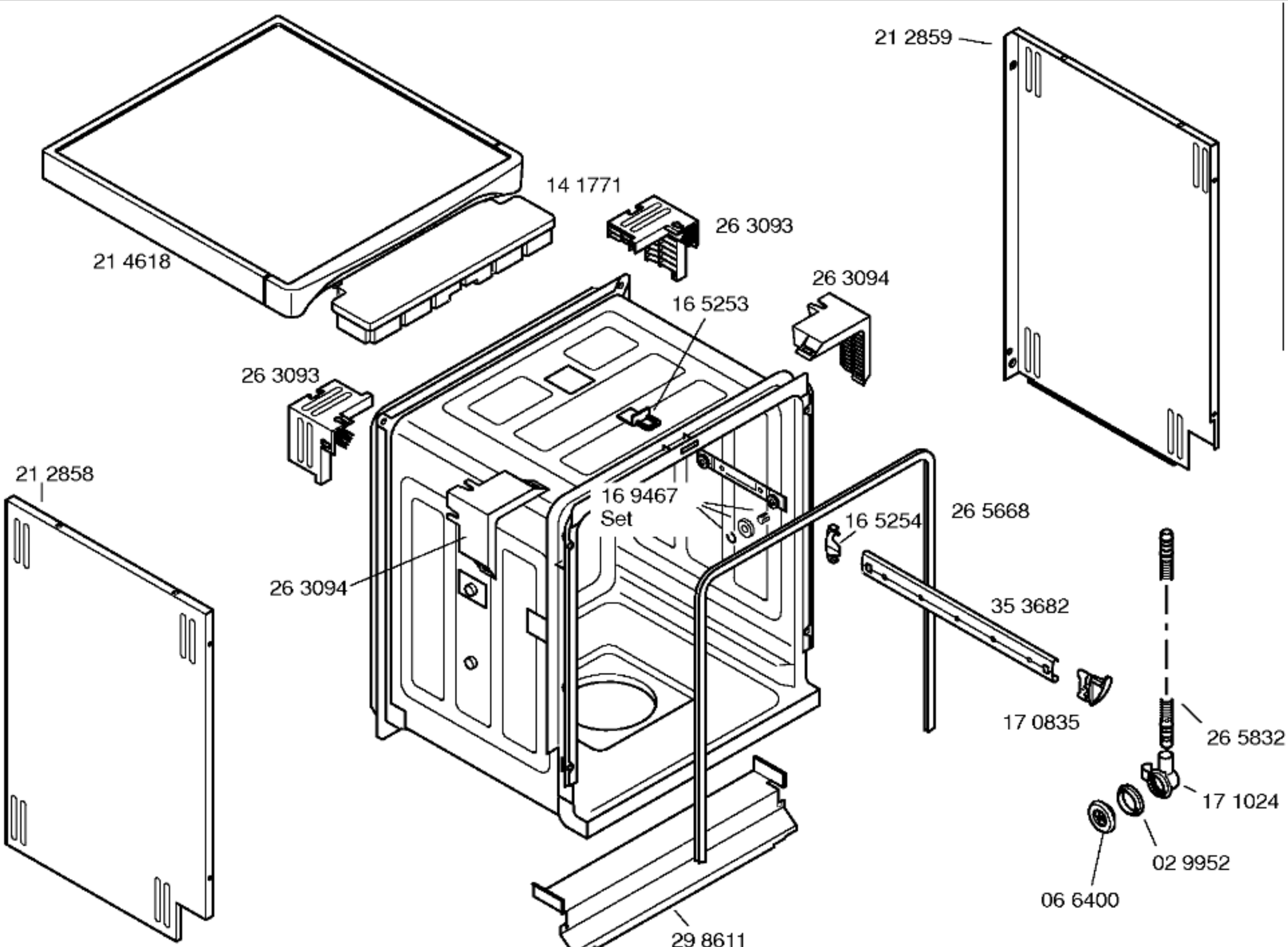
21 2859
14 1771
26 3093
21 4618
26 3094
16 5253
26 3093
21 2858
16 9467
Set
16 5254
26 5668
26 3094
35 3682
17 0835
26 5832
17 1024
02 9952
06 6400
29 8611

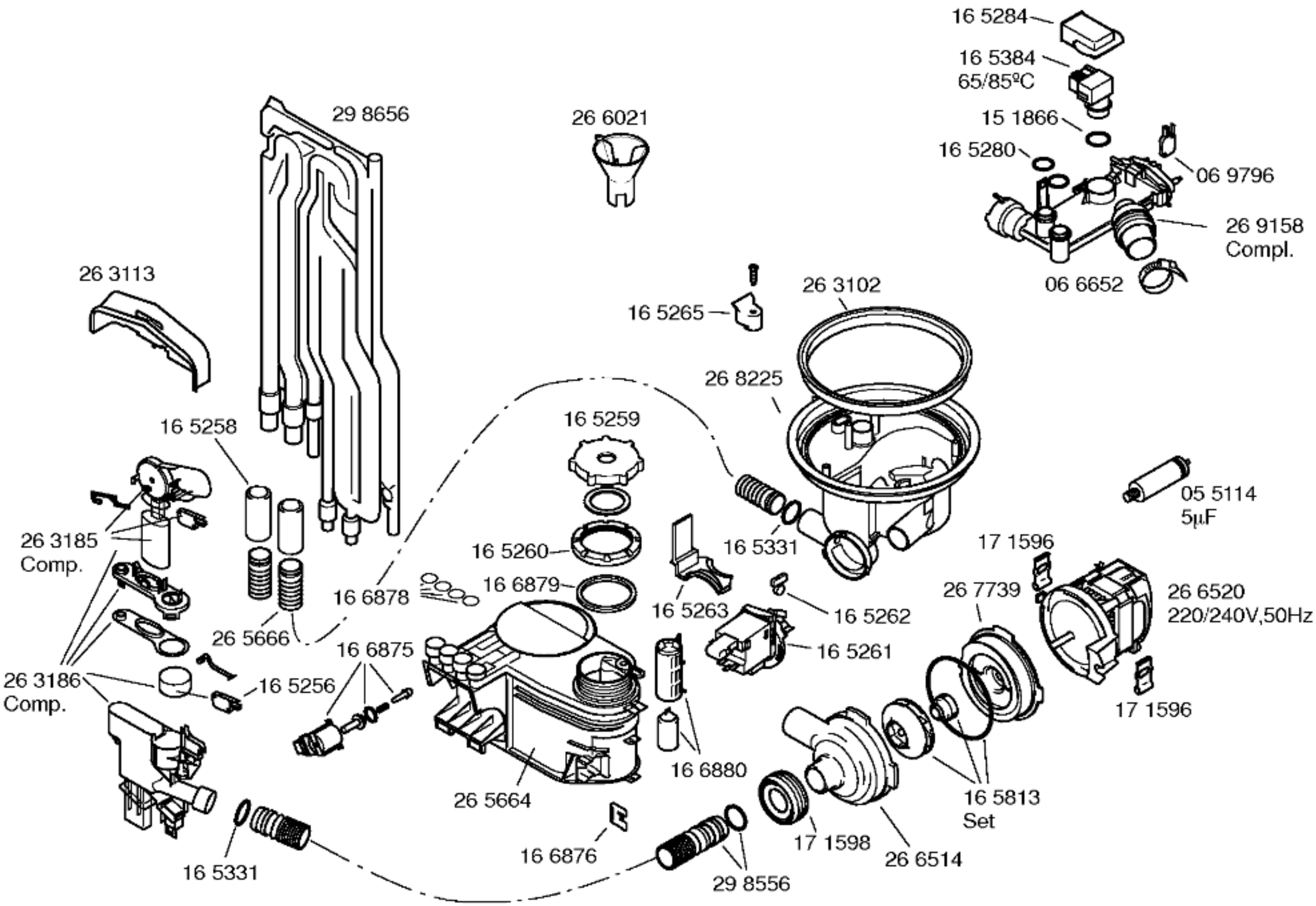
16 5284
16 5384
65/85ºC
15 1866
16 5280
06 9796
26 9158
Compl.
06 6652
29 8656
26 6021
26 3113
16 5265
26 3102
26 8225
16 5258
16 5259
05 5114
5µF
26 3185
Comp.
16 5260
16 5331
17 1596
16 6879
16 6878
16 5263
16 5262
26 7739
26 6520
220/240V,50Hz
26 5666
16 6875
16 5261
26 3186
Comp.
16 5256
17 1596
16 6880
26 5664
16 5813
Set
16 6876
17 1598
26 6514
16 5331
29 8556

ex60202-6/4

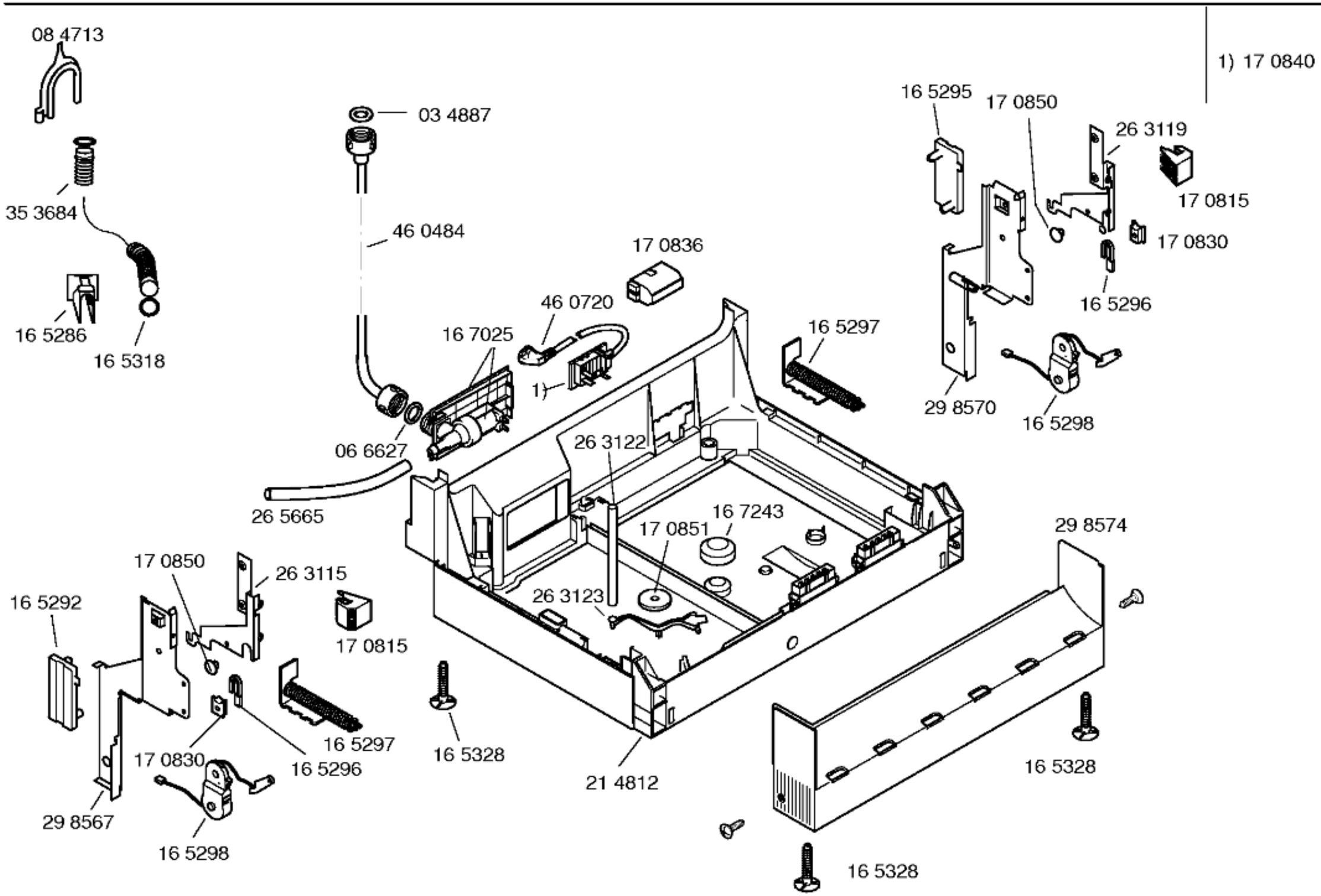
08 4713
35 3684
16 5286
16 5318
03 4887
46 0484
17 0836
46 0720
16 7025
1)
06 6627
26 5665
16 5297
26 3122
16 7243
17 0851
26 3123
21 4812
16 5328
29 8574
16 5328
16 5328
1) 17 0840
16 5295
17 0850
26 3119
17 0815
17 0830
16 5296
29 8570
16 5298
17 0850
26 3115
16 5292
17 0815
16 5297
17 0830
16 5296
29 8567
16 5298

ex60202-6/5

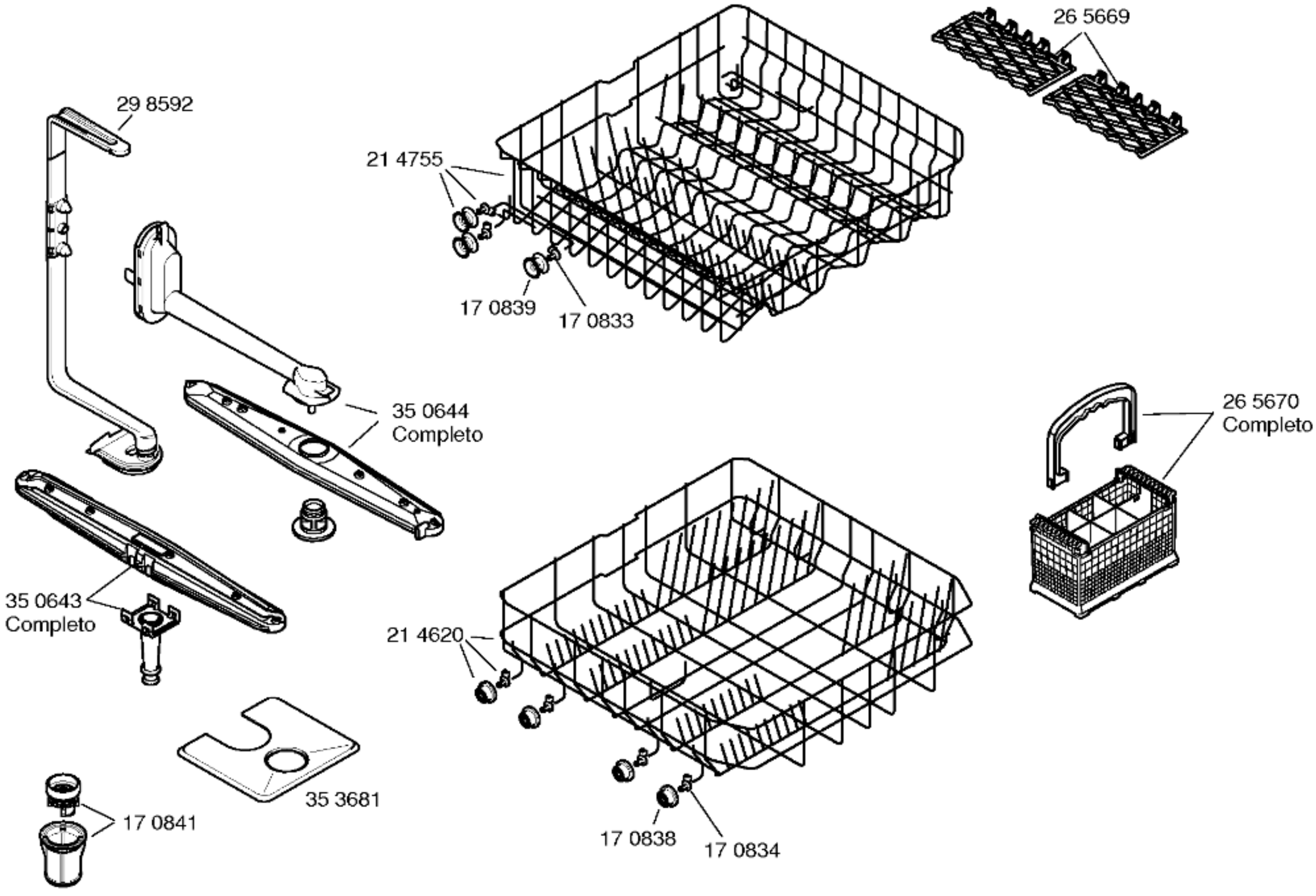
26 5669
29 8592
21 4755
17 0839
17 0833
35 0644
Completo
26 5670
Completo
35 0643
Completo
21 4620
35 3681
17 0841
17 0838
17 0834