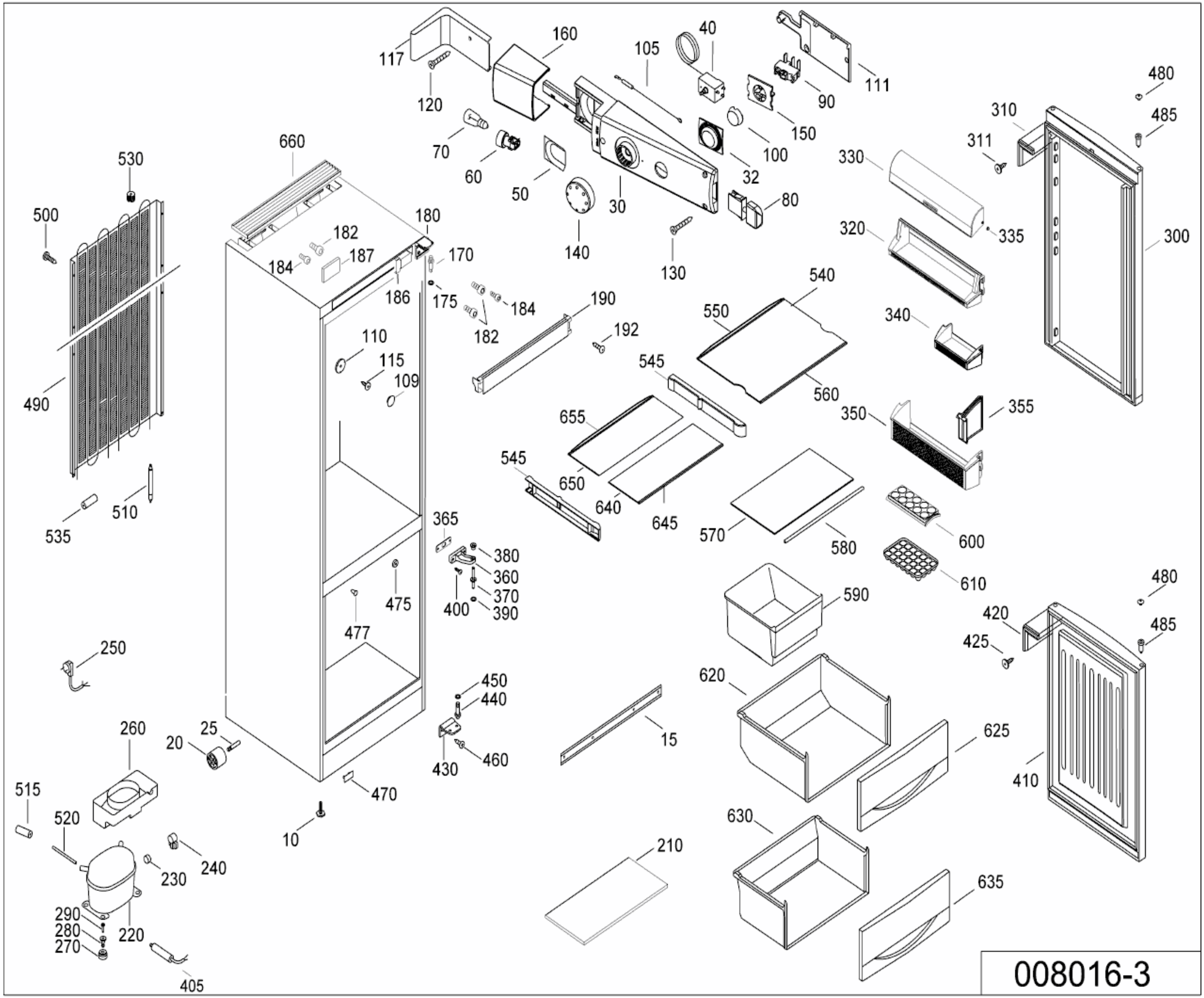
117
120
160
105
40
111
90
150
100
32
30
80
130
140
50
60
70
660
530
500
490
510
535
180
182
184
187
170
186
175
184
182
190
192
110
115
109
540
550
545
560
655
650
640
645
545
570
580
600
610
590
620
625
630
635
210
15
365
380
360
370
390
400
475
477
450
440
460
430
470
10
250
260
20
25
515
520
230
240
290
280
270
220
405
310
311
330
320
335
340
350
355
300
480
485
420
425
410
480
485
008016-3