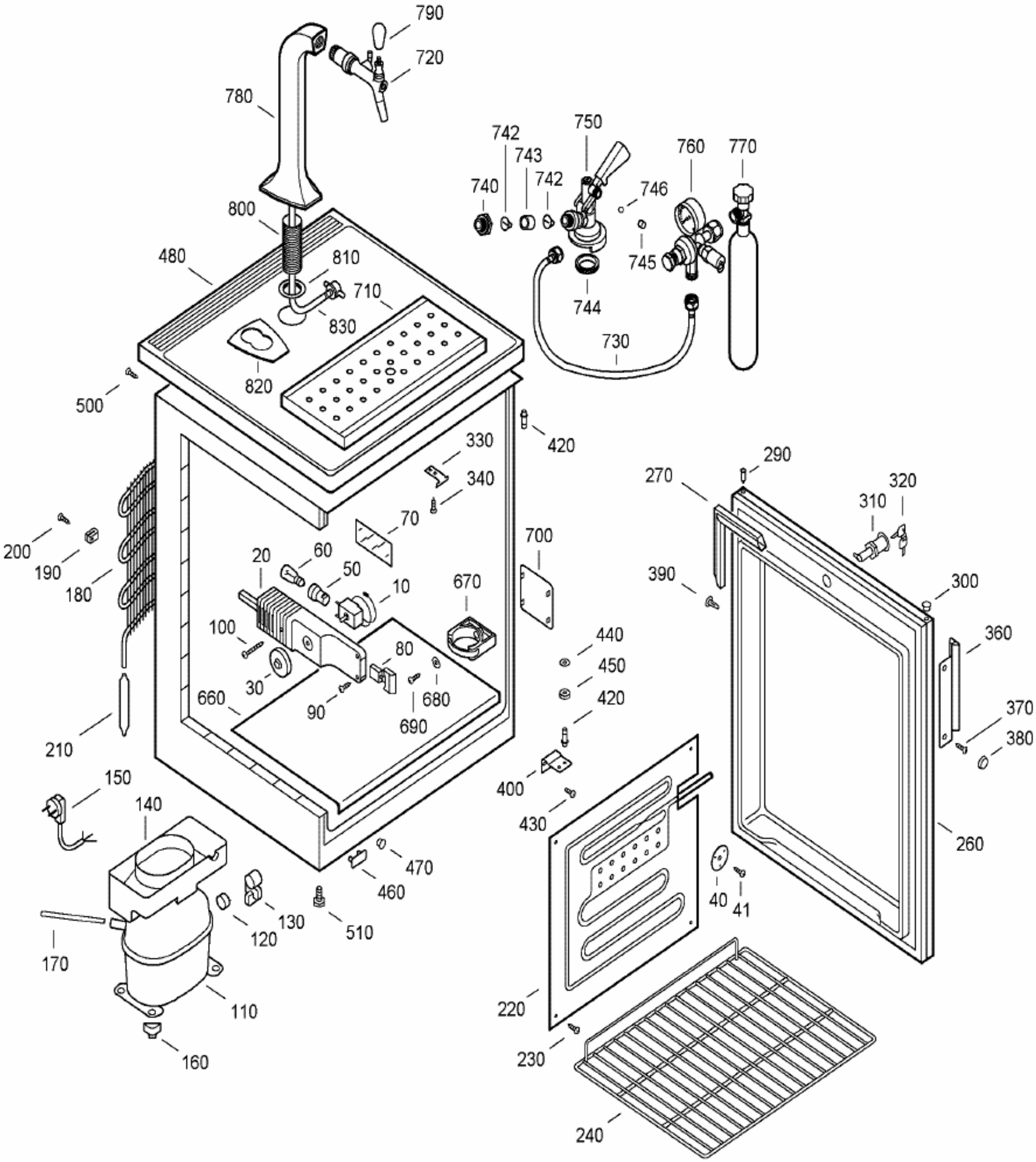
790
720
780
742
750
743
760
770
740
742
746
800
745
480
810
710
744
830
730
820
500
420
330
290
270
340
320
310
70
700
200
20
60
50
390
190
10
670
300
180
100
440
360
80
450
30
420
660
680
370
90
380
690
210
400
150
140
430
260
470
460
40
41
130
510
120
170
220
110
230
160
240

001565-0