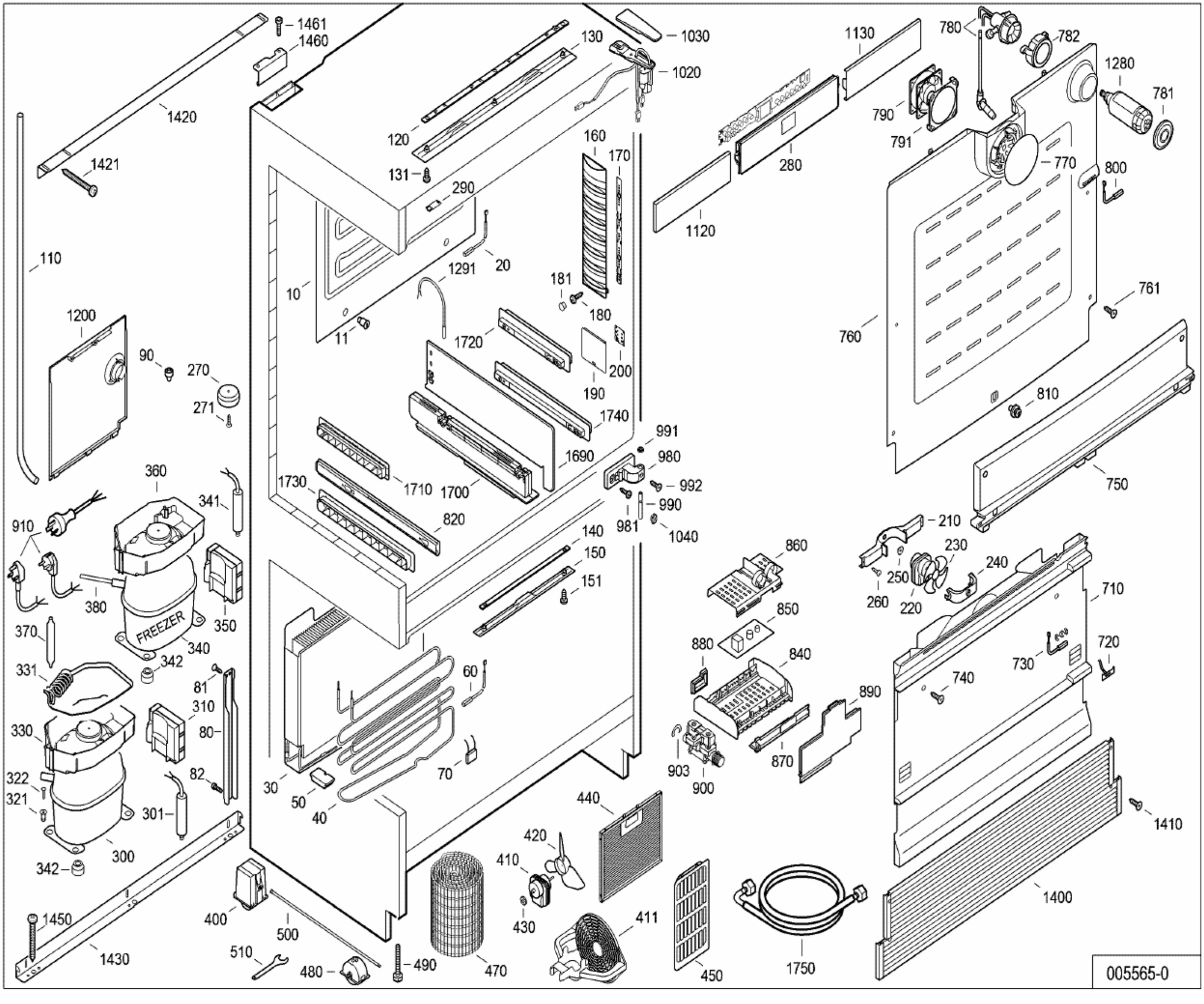
1461
1460
1420
1421
110
1200
90
270
271
360
910
341
380
370
331
330
322
321
342
300
301
310
80
81
82
350
340
FREEZER
342
1450
1430
130
120
131
290
1030
1020
160
170
1291
20
10
11
181
180
1720
200
190
1740
1690
991
980
992
990
981
1040
1730
1710
1700
820
140
150
151
60
70
30
50
40
400
500
510
480
490
470
420
410
430
440
411
450
1750
1130
280
1120
780
782
1280
781
790
791
770
800
760
761
810
750
210
230
240
250
260
220
860
850
880
840
890
870
903
900
710
720
730
740
1410
1400
005565-0

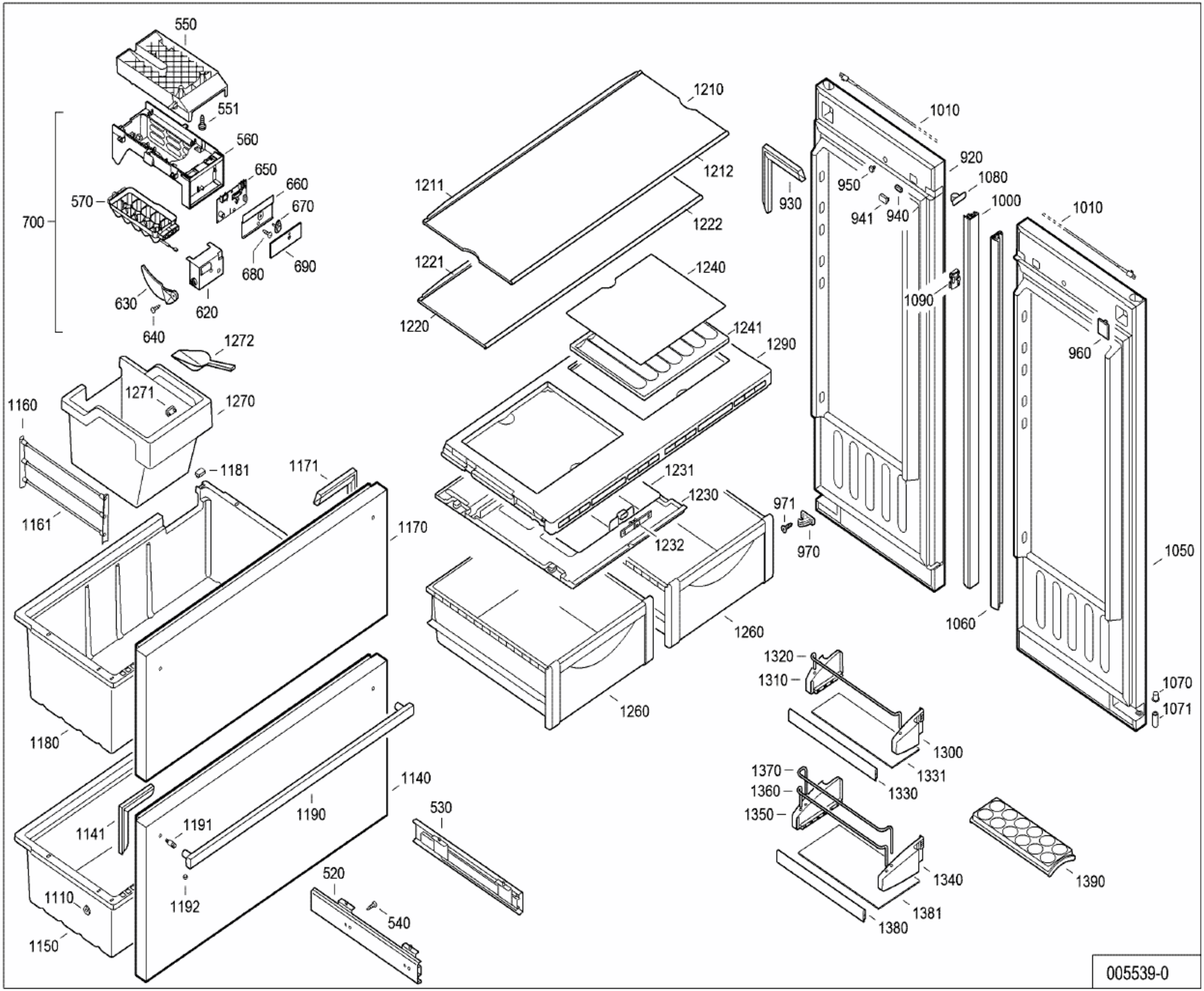
550
551
560
650
660
670
570
700
680
690
630
620
640
1272
1271
1270
1160
1181
1171
1161
1170
1180
1141
1191
1190
1140
1192
1110
1150
520
540
530
1210
1211
1212
1222
1221
1240
1220
1241
1290
1231
1230
1232
1260
1260
930
1010
920
950
1080
941
940
1000
1010
1090
960
971
970
1050
1060
1320
1310
1070
1071
1300
1331
1330
1370
1360
1350
1340
1390
1381
1380
005539-0