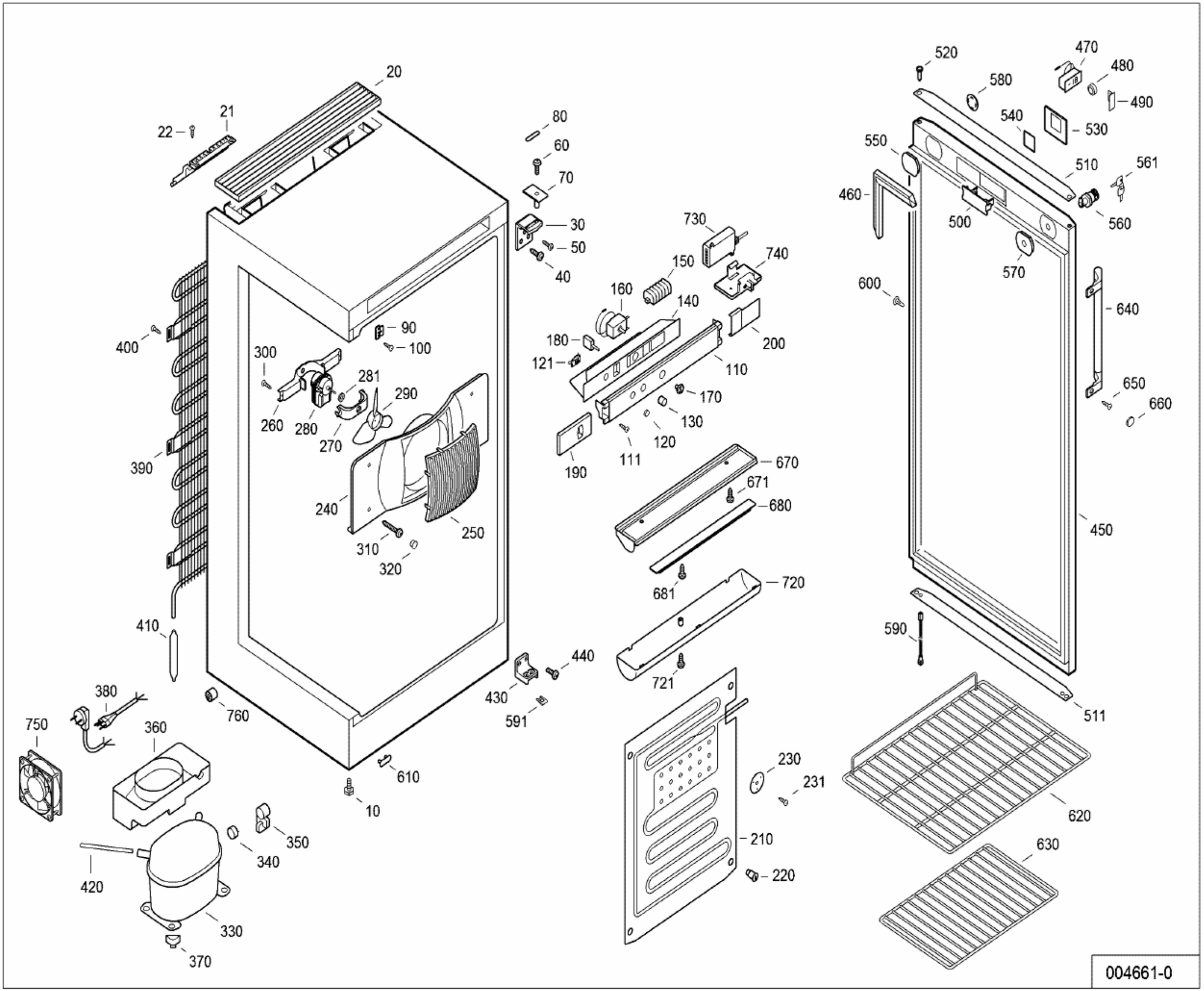
20
21
22
80
60
70
30
50
40
730
740
150
160
140
180
121
110
200
170
130
120
111
190
670
671
680
681
720
721
520
470
480
490
580
540
530
550
510
561
460
500
560
570
600
640
650
660
450
590
511
620
630
400
90
100
300
281
290
260
280
270
390
240
250
310
320
410
440
430
591
380
760
750
360
610
10
230
231
210
220
350
340
420
330
370
004661-0