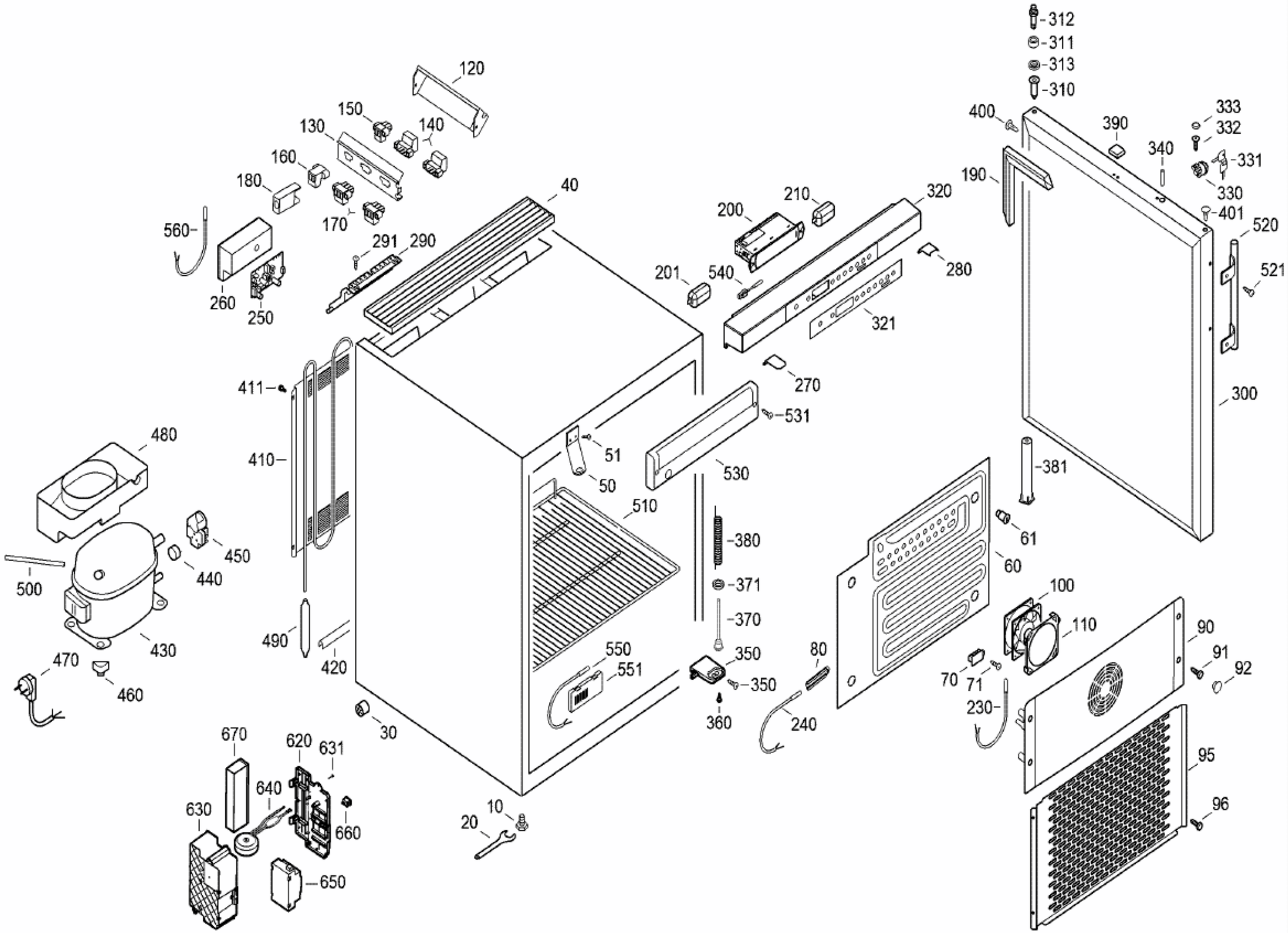
312
311
313
310
120
150
140
130
160
180
170
560
291
290
40
260
250
200
210
320
201
540
280
321
270
531
530
51
50
510
411
410
480
450
440
500
430
490
420
470
460
30
550
551
380
371
370
350
350
360
80
240
400
390
340
333
332
331
330
401
190
520
521
300
381
61
60
100
110
90
91
92
70
71
230
95
96
670
620
631
640
630
660
650
20
10

006563-0