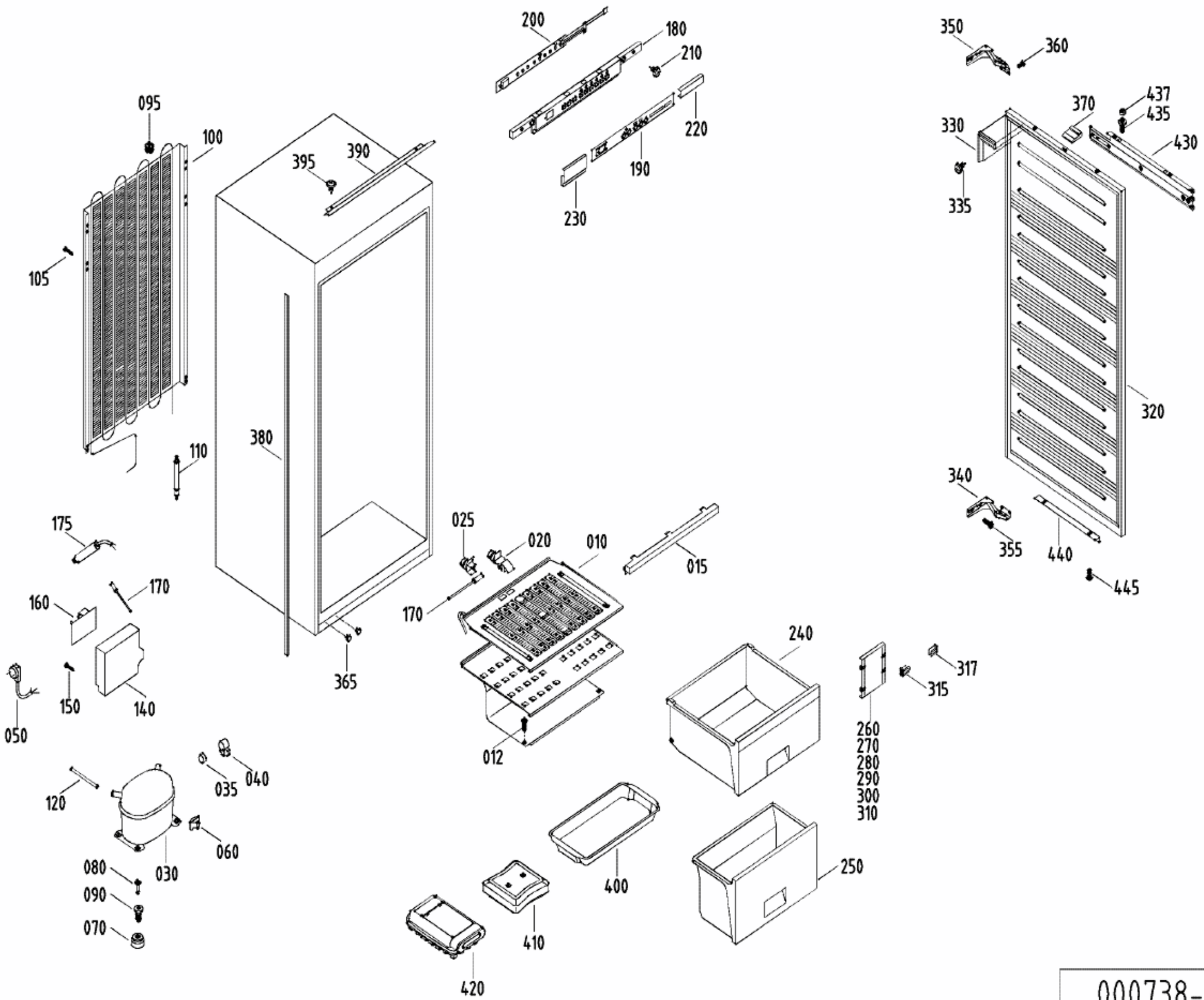
095
100
105
110
175
170
160
150
140
050
120
080
090
070
030
060
035
040
395
390
380
365
200
180
210
220
190
230
025
020
010
015
170
012
240
260
270
280
290
300
310
317
315
250
400
410
420
350
360
370
437
435
430
330
335
320
340
355
440
445

000738-0