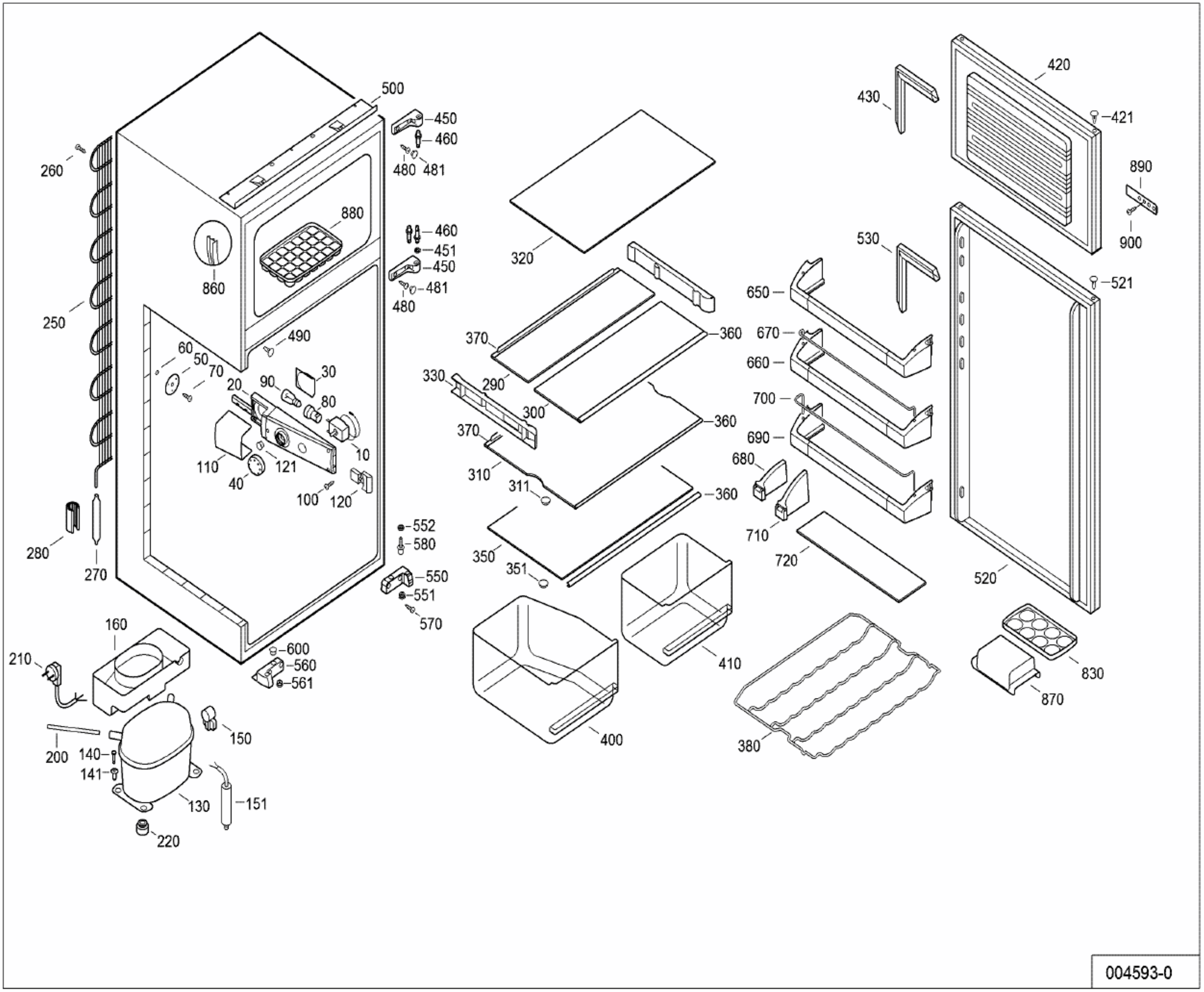
500
450
460
480
481
260
880
460
451
450
481
480
860
250
490
60
50
70
30
20
90
80
10
110
121
40
100
120
280
270
552
580
550
551
570
600
560
561
160
210
150
200
140
141
130
151
220
320
370
360
330
290
300
370
360
310
311
360
350
351
400
410
650
670
660
700
690
680
710
720
380
420
430
421
890
900
530
521
520
830
870
004593-0